Техническое онлайн-описание

# DFS20A-B1A1K001024

DFS2x

ИНКРЕМЕНТАЛЬНЫЕ ЭНКОДЕРЫ

SICK
Sensor Intelligence.

Изображения могут отличаться от оригинала

## Информация для заказа

| Тип | Артикул |
|---|---|
| DFS20A-B1A1K001024 | По запросу |

Другие варианты исполнения устройства и аксессуары ➜ www.sick.com/DFS2x

## Подробные технические данные

### Производительность

| | |
|---|---|
| **Количество импульсов на один оборот** | 1.024 |
| **Измерительный шаг** | 90° электрические / импульсы на один оборот |
| **Отклонение измерительных шагов** | ± 0,008° |
| **Допуски** | ± 0,03° |
| **Время инициализации** | 40 ms |

### Интерфейсы

| | |
|---|---|
| **Интерфейс связи** | Инкрементный |
| **Коммуникационный интерфейс, детальное описание** | TTL / RS-422 |

### Электрические данные

| | |
|---|---|
| **Тип подключения** | Кабель, радиальная, 1 m [1)] |
| **Потребляемая мощность** | 0,7 W (без нагрузки) |
| **Диапазон рабочего напряжения** | 4,5 V ... 5,5 V |
| **Частота выходного сигнала** | 820 kHz |
| **Базовый сигнал, количество** | 1 |
| **Базовый сигнал, положение** | 180°, электрич., логическое соединение с A |
| **Кривая кода** | По часовой стрелке |

[1)] Возможна установка на нуль.

### Механические данные

| | |
|---|---|
| **Механическое исполнение** | Сплошной вал, Сервофланец |
| **Диаметр вала** | 1/4" |
| **Вес** | 0,4 kg (макс.) |
| **Пусковой момент** | 0,5 Ncm (+20 °C) |
| **Рабочий крутящий момент** | 0,3 Ncm (+20 °C) |


Может быть изменено производителем без предварительного уведомления

| | |
|---|---|
| **Допустимая нагрузка на вал, радиальная/осевая** | 40 N (осевая)<br>80 N (радиальная) |
| **Рабочая частота вращения** | 9.000 $min^{-1}$ |
| **Момент инерции ротора** | 15 $gcm^2$ |
| **Срок службы подшипника** | 3,6 x 10^9 оборотов |
| **Угловое ускорение** | ≤ 500.000 $rad/s^2$ |

## Данные окружающей среды

| | |
|---|---|
| **ЭМС** | По EN 61000-6-2 и EN 61000-6-3 |
| **Тип защиты** | IP65 (согласно IEC 60529) |
| **Допустимая относительная влажность воздуха** | 90 % (Образование конденсата не допускается) |
| **Диапазон рабочей температуры** | –30 °C ... +85 °C |
| **Диапазон температуры при хранении** | –40 °C ... +100 °C, без упаковки |
| **Ударопрочность** | 100 g, 11 ms (согласно EN 60068-2-27) |
| **Вибростойкость** | 30 g, 10 Hz ... 2.000 Hz (согласно EN 60068-2-6) |

## Классификации

| | |
|---|---|
| **ECl@ss 5.0** | 27270501 |
| **ECl@ss 5.1.4** | 27270501 |
| **ECl@ss 6.0** | 27270590 |
| **ECl@ss 6.2** | 27270590 |
| **ECl@ss 7.0** | 27270501 |
| **ECl@ss 8.0** | 27270501 |
| **ECl@ss 8.1** | 27270501 |
| **ECl@ss 9.0** | 27270501 |
| **ETIM 5.0** | EC001486 |
| **ETIM 6.0** | EC001486 |
| **UNSPSC 16.0901** | 41112113 |

## Габаритный чертеж (Размеры, мм)

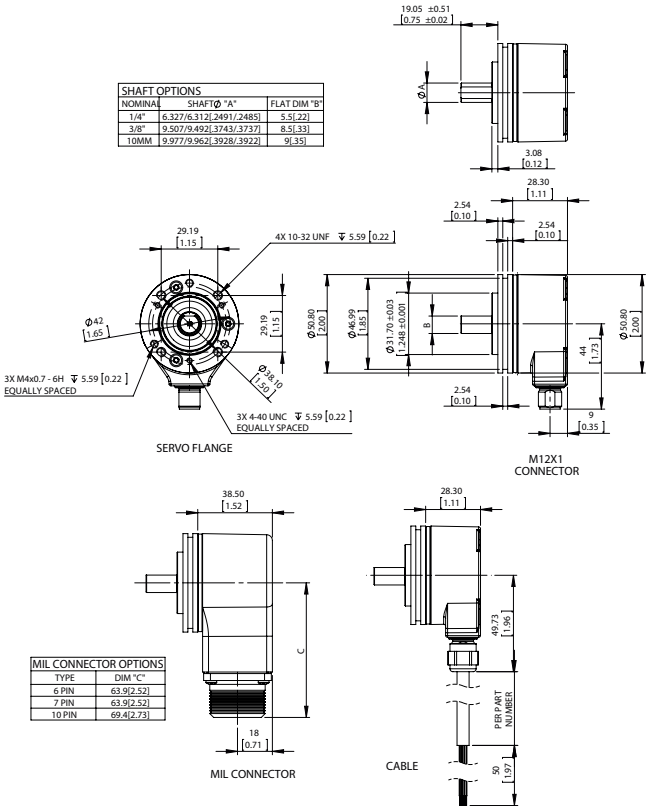


| SHAFT OPTIONS | | |
|---|---|---|
| NOMINAL | SHAFTØ "A" | FLAT DIM "B" |
| 1/4" | 6.327/6.312[.2491/.2485] | 5.5[.22] |
| 3/8" | 9.507/9.492[.3743/.3737] | 8.5[.33] |
| 10MM | 9.977/9.962[.3928/.3922] | 9[.35] |




| MIL CONNECTOR OPTIONS | |
|---|---|
| TYPE | DIM "C" |
| 6 PIN | 63.9[2.52] |
| 7 PIN | 63.9[2.52] |
| 10 PIN | 69.4[2.73] |


Может быть изменено производителем без предварительного уведомления

# ОБЗОР КОМПАНИИ SICK

Компания SICK – ведущий производитель интеллектуальных датчиков и комплексных решений для промышленного применения. Уникальный спектр продукции и услуг формирует идеальную основу для надежного и эффективного управления процессами, защиты людей от несчастных случаев и предотвращения нанесения вреда окружающей среде.

Мы обладаем солидным опытом в самых разных отраслях и знаем все о ваших технологических процессах и требованиях. Поэтому, благодаря интеллектуальным датчикам, мы в состоянии предоставить именно то, что нужно нашим клиентам. В центрах прикладного применения в Европе, Азии и Северной Америке системные решения тестируются и оптимизируются под нужды заказчика. Все это делает нас надежным поставщиком и партнером по разработке.

Всеобъемлющий перечень услуг придает завершенность нашему ассортименту: SICK LifeTime Services оказывает поддержку на протяжении всего жизненного цикла оборудования и гарантирует безопасность и производительность.

**Вот что для нас значит термин «Sensor Intelligence».**

# РЯДОМ С ВАМИ В ЛЮБОЙ ТОЧКЕ МИРА:

Контактные лица и представительства → www.sick.com