Техническое онлайн-описание

TBS-1IES23506CE

TBS

ДАТЧИКИ ТЕМПЕРАТУРЫ

SICK
Sensor Intelligence.

Изображения могут отличаться от оригинала

Информация для заказа

Тип	Артикул
TBS-1IES23506CE	6068646

Другие варианты исполнения устройства и аксессуары ➜ www.sick.com/TBS

Подробные технические данные

Характеристики

Диапазон измерения	–20 °C ... +120 °C
Измерительный элемент	Pt1000, 2-жильный, Класс A согласно IEC 60751
Выходные сигналы	2 x NPN + 4 mA ... 20 mA
Переключающий выход	Транзистор
Напряжение переключения	Напряжение питания [В DC] – 1 В DC
Макс. ток переключения	≤ 250 mA
Задержка переключения	0 s ... 50 s, программируемый
Точность настройки дискретных выходов	+0,1 °C
Переключающий выход	Транзистор
Количество	2
Напряжение переключения	Напряжение питания [В DC] – 1 В DC
Макс. ток переключения	≤ 250 mA
Задержка переключения	0 s ... 50 s, программируемый
Точность настройки дискретных выходов	+0,1 °C
Масштабирование диапазона измерения	Нулевая точка: макс. +25 % диапазона Конечное значение: макс. –25 % диапазона
Масштабирование диапазона измерения	Макс. +25 % диапазона, макс. –25 % диапазона
Дисплей	14-сегментный жидкокристаллический экран, синего цвета, 4-разрядный, высота цифр 9 мм Отображение в электронном виде, поворот на 180°, Обновление: 200 мс
Поворот корпуса	Дисплей по отношению к корпусу с электрическим разъемом: 330° Корпус по отношению к технологическому соединению: 320°

Механика/электроника

Технические подключения	Зажимное винтовое соединение G ½ A согласно DIN 3852-A
Длина щупа / диаметр измерительного щупа	350 mm / 6 mm
Уплотнение	Медь
Материалы, соприкасающиеся со средой	Нержавеющая сталь 1.4571 (AISI 316Ti)

[1] При комнатной температуре и резьбовом соединении.
[2] Указанные степени защиты действительны только в установленном состоянии с кабельными разъемами соответствующей степени защиты.

Может быть изменено производителем без предварительного уведомления

Макс. рабочее давление	≤ 150 bar [1]
Материал корпуса	Нижняя часть: нержавеющая сталь 1.4301 (AISI 304) Пластиковая головка: PC + ABS Клавиатура: TPE-E Дисплей: PC
Тип защиты	IP65 (согласно IEC 60529) [2] IP67 (согласно IEC 60529) [2]
Электрическое подключение	Круглый штекерный соединитель M12 x 1, 5-контактный
Максимальная нагрузка R_A	≤ 100 kΩ (Дискретные выходы) < 0,5 kΩ (Выходной сигнал 4 мА ... 20 мА)
Напряжение питания	15 V DC ... 35 V DC
Максимальное потребление тока	45 mA
Общее потребление тока	570 mA (вкл. ток переключения) 320 mA
Класс защиты	III
Напряжение развязки	500 V DC
Защита от перенапряжения	40 V DC
Устойчивость к короткому замыканию	Выходы Q_A, Q_1, Q_2 напротив M
Защита от инверсии полярности	L^+ относительно M
Электробезопасность	
Класс защиты	III
Напряжение развязки	500 V DC
Защита от перенапряжения	40 V DC
Устойчивость к короткому замыканию	Выходы Q_A, Q_1, Q_2 напротив M
Защита от инверсии полярности	L^+ относительно M
Соответствие требованиям EC	2004/108/EC, EN 61326-1 Эмиссия (группа 1, класс B) помехоустойчивость (промышленный сектор)
Сертификат RoHS	✓

[1] При комнатной температуре и резьбовом соединении.
[2] Указанные степени защиты действительны только в установленном состоянии с кабельными разъемами соответствующей степени защиты.

Производительность

Точность измерительного элемента	≤ ± (0,15 °C + 0,002 |t|) [1]
Точность дискретного выхода	≤ ± 0,8 % диапазона
Точность индикации	≤ ± 0,8 % диапазона ± 1 разрядная цифра
Точность аналогового выхода	≤ ± 0,5 % интервала
Время отклика t_{50}	≤ 5 s [2]
Время отклика t_{90}	≤ 10 s [2]

[1] |t| (положительное) числовое значение температуры в °C.
[2] В зависимости от конфигурации датчика, согласно IEC 60751.

Данные окружающей среды

Температура окружающей среды	–20 °C ... +80 °C
Температура хранения и транспортировки	–20 °C ... +80 °C

Относительная влажность воздуха	45 % ... 75 %

Классификации

ECl@ss 5.0	27200208
ECl@ss 5.1.4	27200208
ECl@ss 6.0	27200208
ECl@ss 6.2	27200208
ECl@ss 7.0	27200208
ECl@ss 8.0	27200208
ECl@ss 8.1	27200208
ECl@ss 9.0	27200208
ETIM 5.0	EC001446
ETIM 6.0	EC001446
UNSPSC 16.0901	41112211

Габаритный чертеж (Размеры, мм)

Зажимное винтовое соединение G ½ A

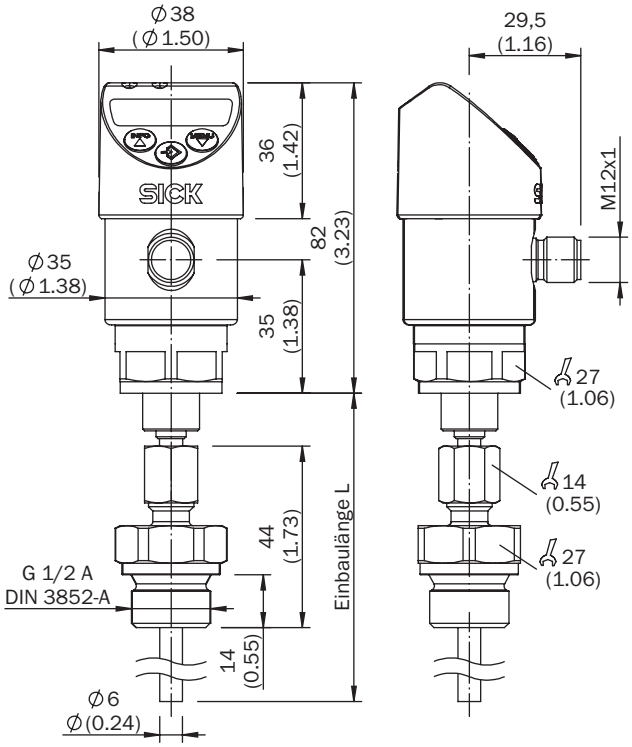

Может быть изменено производителем без предварительного уведомления

Тип подключения

① L+
② Q_2
③ M
④ Q1
⑤ Q_A

ОБЗОР КОМПАНИИ SICK

Компания SICK – ведущий производитель интеллектуальных датчиков и комплексных решений для промышленного применения. Уникальный спектр продукции и услуг формирует идеальную основу для надежного и эффективного управления процессами, защиты людей от несчастных случаев и предотвращения нанесения вреда окружающей среде.

Мы обладаем солидным опытом в самых разных отраслях и знаем все о ваших технологических процессах и требованиях. Поэтому, благодаря интеллектуальным датчикам, мы в состоянии предоставить именно то, что нужно нашим клиентам. В центрах прикладного применения в Европе, Азии и Северной Америке системные решения тестируются и оптимизируются под нужды заказчика. Все это делает нас надежным поставщиком и партнером по разработке.

Всеобъемлющий перечень услуг придает завершенность нашему ассортименту: SICK LifeTime Services оказывает поддержку на протяжении всего жизненного цикла оборудования и гарантирует безопасность и производительность.

Вот что для нас значит термин «Sensor Intelligence».

РЯДОМ С ВАМИ В ЛЮБОЙ ТОЧКЕ МИРА:

Контактные лица и представительства → www.sick.com