Техническое онлайн-описание

UM30-214111

UM30

УЛЬТРАЗВУКОВЫЕ ДАТЧИКИ

SICK
Sensor Intelligence.

Информация для заказа

Тип	Артикул
UM30-214111	6037662

Другие варианты исполнения устройства и аксессуары ➜ www.sick.com/UM30

Подробные технические данные

Механика/электроника

Напряжение питания U_V	Пост. ток 9 V ... 30 V [1]
Потребляемая мощность	≤ 2,4 W [2]
Время инициализации	< 300 ms
Тип корпуса	Цилиндрический
Материал корпуса	Никелированная латунь, PBT Дисплей: TPU УЗ-преобразователь: пенополиуретан, эпоксидная смола и стеклянные элементы
Тип подключения	Разъем, M12, 5-контактный
Индикация	LED-дисплей, 2 x LED
Вес	210 g
Выходной коннектор передатчика	Прямой
Тип защиты	IP65 / IP67
Класс защиты	III

[1] Предельные значения, с защитой от неправильной полярности. Эксплуатация в сетях с защитой от короткого замыкания: макс. 8 A, класс 2.
[2] Без нагрузки.

Производительность

Дистанция измерения, предельная дистанция измерения	350 mm ... 3.400 mm, 5.000 mm
Объект измерения	Естественные объекты
Разрешение	≥ 0,18 mm
Точность воспроизведения	± 0,15 % [1]
Точность	± 1 % [1] [2]
Температурная компенсация	✓
Оценка	180 ms

[1] В отношении последнего результата измерения.
[2] Температурная компенсация может быть отключена, без компенсации: 0,17 % / K.

Может быть изменено производителем без предварительного уведомления

Частота переключения	4 Hz
Время вывода	43 ms
Ультразвуковая частота (типичная)	120 kHz
Зона действия (типичная)	См. диаграммы
Доп. функция	Регулируемые режимы работы: точка переключения (DtO) / окно переключения/фон (ObSB), обучаемый цифровой выход, параметрируемый цифровой выход, инвертируемый цифровой выход, настраиваемая задержка включения цифрового выхода, синхронизация до 50 датчиков, мультиплексер: отсутствие взаимной интерференции датчиков количеством до 50, регулируемые измерительные фильтры: фильтры измеряемых величин/толщина фильтрующего слоя/подавление переднего плана/диапазон обнаружения/чувствительность и звуковой луч, сброс на заводские настройки

[1] В отношении последнего результата измерения.

[2] Температурная компенсация может быть отключена, без компенсации: 0,17 % / K.

Интерфейсы

Цифровой выход	
Количество	1 [1]
Вид	PNP
Максимальный выходной ток I_A	≤ 200 mA
Многофункциональный вход (MF)	1 x MF
Гистерезис	50 mm

[1] PNP: HIGH = U_B - (< 2 B) / LOW = 0 B.

Данные окружающей среды

Рабочий диапазон температур	–25 °C ... +70 °C
Диапазон температур при хранении	–40 °C ... +85 °C

Классификации

ECl@ss 5.0	27270804
ECl@ss 5.1.4	27270804
ECl@ss 6.0	27270804
ECl@ss 6.2	27270804
ECl@ss 7.0	27270804
ECl@ss 8.0	27270804
ECl@ss 8.1	27270804
ECl@ss 9.0	27270804
ETIM 5.0	EC001846
ETIM 6.0	EC001846
UNSPSC 16.0901	41111960

Габаритный чертеж (Размеры, мм)

UM30-214

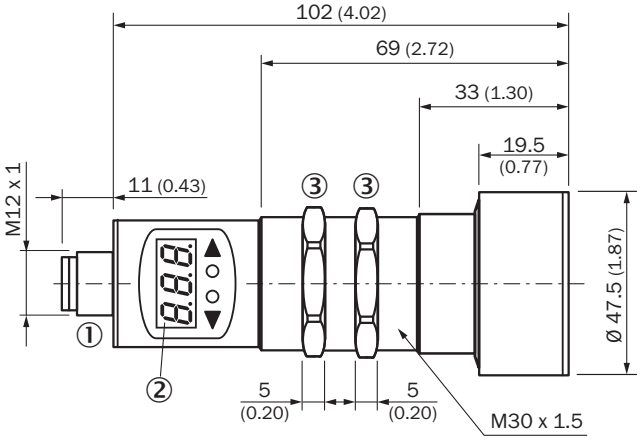

① Соединение
② Дисплей
③ Крепежные гайки, SW 36 мм

Тип подключения

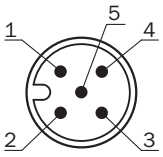

Схема соединений

UM30-21x111 UM30-21x114 штекер M12, 5-конт.

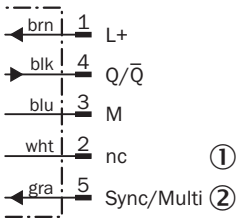

① Не занято
② Режим синхронизации и мультиплексирования / связь с Connect+

Варианты настройки

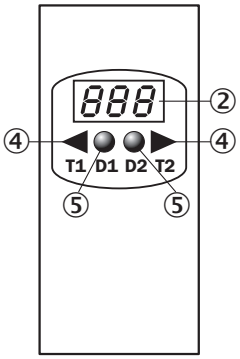

② Дисплей
④ Элементы управления
⑤ Индикаторы состояния

Зона распознавания

UM30-214, UC30-214

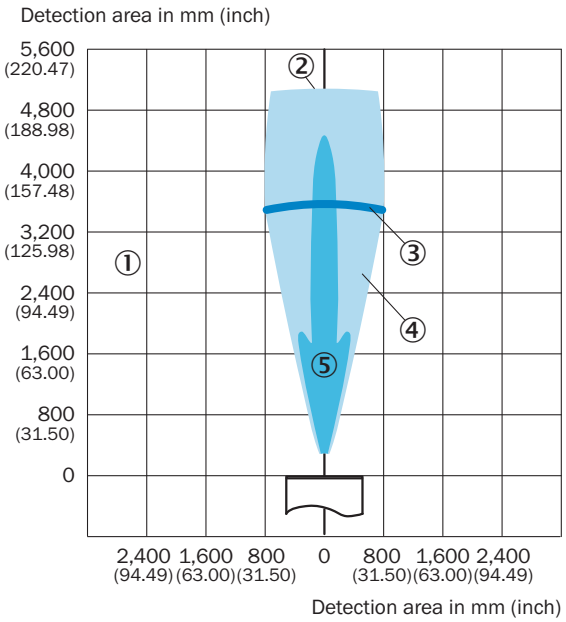

① Зона распознавания зависит от отражающих свойств, размера и положения объекта
② Предельная дальность сканирования
③ Дистанция работы
④ Объект-образец: направленная пластина 500 x 500 мм
⑤ Объект-образец: цилиндрический стержень диаметром 27 мм

Рекомендуемые аксессуары

Другие варианты исполнения устройства и аксессуары ➜ www.sick.com/UM30

	Краткое описание	Тип	Артикул
Крепежные уголки и пластины			
	Крепежный уголок для датчиков M30, Оцинкованная сталь, без крепежного материала	BEF-WN-M30	5308445
Разъемы и кабели			
	Головка A: разъём "мама", M12, 5-контактный, прямой, A-кодированный Головка B: Свободный конец кабеля Кабель: Кабель датчик/пускатель, PVC, без экрана, 2 m	YF2A15-020VB5XLEAX	2096239
Отражающие зеркала			
	Отражение звука на 90° для UM30-21xxxx, UM30-22xxxx, UM30-23xxxx, нержавеющая сталь	USP-UM30	5312916
Инструменты программирования и конфигурирования			
	Инструмент для визуализации, параметрирования и клонирования, 3-значный светодиодный индикатор, рабочее напряжение: 9 В...30 В пост. тока	Адаптер Connect+ (CPA)	6037782

Рекомендуемые сервисы

Дополнительные услуги ➜ www.sick.com/UM30

	Тип	Артикул
Продление гарантии		
• **Раздел продукции:** Решения для идентификации, Машинное зрение, Датчики расстояния, Решения для обнаружения и определения расстояния • **Набор услуг:** Услуги соответствуют объёму установленной законом гарантии производителя (Общие условия приобретения компании SICK), Долговременная защита при рассчитываемом размере единовременных затрат. • **Длительность:** Пять лет гарантии с даты покупки.	Расширенная гарантия на пять лет	1680671

Может быть изменено производителем без предварительного уведомления

ОБЗОР КОМПАНИИ SICK

Компания SICK – ведущий производитель интеллектуальных датчиков и комплексных решений для промышленного применения. Уникальный спектр продукции и услуг формирует идеальную основу для надежного и эффективного управления процессами, защиты людей от несчастных случаев и предотвращения нанесения вреда окружающей среде.

Мы обладаем солидным опытом в самых разных отраслях и знаем все о ваших технологических процессах и требованиях. Поэтому, благодаря интеллектуальным датчикам, мы в состоянии предоставить именно то, что нужно нашим клиентам. В центрах прикладного применения в Европе, Азии и Северной Америке системные решения тестируются и оптимизируются под нужды заказчика. Все это делает нас надежным поставщиком и партнером по разработке.

Всеобъемлющий перечень услуг придает завершенность нашему ассортименту: SICK LifeTime Services оказывает поддержку на протяжении всего жизненного цикла оборудования и гарантирует безопасность и производительность.

Вот что для нас значит термин «Sensor Intelligence».

РЯДОМ С ВАМИ В ЛЮБОЙ ТОЧКЕ МИРА:

Контактные лица и представительства → www.sick.com