Техническое онлайн-описание

DME4000-315S02

DME4000

ДАТЧИКИ РАССТОЯНИЯ НА БОЛЬШОЙ ДИАПАЗОН

SICK
Sensor Intelligence.

Информация для заказа

Тип	Артикул
DME4000-315S02	1042734

Другие варианты исполнения устройства и аксессуары ➜ www.sick.com/DME4000

Подробные технические данные

Механика/электроника

Напряжение питания U_V	Пост. ток 18 V ... 30 V, Предельные значения
Остаточная пульсация	< 5 V_{ss} [1]
Тип подключения	Разъем, M12, 5-контактный, A-кодированный
Индикация	Дисплей
Вес	Ок. 1.650 g
Потребление тока	При 24 В DC < 250 mA
Тип защиты	IP65
Класс защиты	II [2]

[1] Не допускается превышение или занижение допуска U_B.
[2] Расчетное напряжение постоянного тока 32 В.

Производительность

Диапазон измерения	0,15 m ... 220 m, на отражающей пленке «Diamond Grade»
Объект измерения	Отражатель
Точность воспроизведения	3 mm [1] [2]
Точность	± 6 mm
Оценка	6 ms
Время вывода	2 ms
ИСТОЧНИК ИЗЛУЧЕНИЯ	Лазер, красный [3]
Класс лазера	2, соответствует 21 CFR 1040.10 и 1040.11, за исключением различий согласно «Laser Notice № 50» от 24 июня 2007 г. (IEC 60825-1:2014, EN 60825-1:2014)
Тип. размер светового пятна (расстояние)	130 mm (на 70 м) 270 mm (на 150 м) 360 mm (на 220 м)
Примечание	Со смонтированным адаптером для крепления DME5000

[1] На отражающей пленке «Diamond Grade».
[2] Статистическая ошибка 1 σ, постоянные условия окружающей среды, мин. задержка включения 10 мин.
[3] Средний срок службы 50000 ч при T_U = +25 °C.

Может быть изменено производителем без предварительного уведомления

Макс. скорость перемещения	10 m/s

[1] На отражающей пленке «Diamond Grade».
[2] Статистическая ошибка 1 σ, постоянные условия окружающей среды, мин. задержка включения 10 мин.
[3] Средний срок службы 50000 ч при T_U = +25 °C.

Интерфейсы

DeviceNet™	✓
Цифровой выход	
Количество	2
Вид	Двухтактный режим: PNP/NPN
Максимальный выходной ток I_A	≤ 100 mA [1] [2]
Многофункциональный вход (MF)	1 x MF [3] [4]

[1] С защитой от короткого замыкания и перегрузки Макс. 100 нФ / 20 мГн.
[2] HIGH = > U_B - 3 В / LOW = < 2 В.
[3] HIGH = > 12 V / LOW = < 3 V.
[4] Без защиты от инверсии полярности.

Данные окружающей среды

Электромагнитная совместимость (ЭМС)	EN 61000-6-2, EN 55011: Klasse B
Рабочий диапазон температур	–10 °C ... +55 °C –10 °C ... +75 °C, Работа с охлаждающим корпусом
Диапазон температур при хранении	–25 °C ... +75 °C
Влияние давления воздуха	0,3 ppm/hPa
Влияние температуры	1 ppm/K
Температурный дрейф	Typ. 0,1 mm/K
Тип. невосприимчивость к постороннему свету	≤ 40.000 lx
Механическая прочность	Удар: (EN 600 68-2-27 / –2-29) Синус: (EN 600 68-2-6) Шум: (EN 600 68-2-64)

Классификации

ECl@ss 5.0	27270801
ECl@ss 5.1.4	27270801
ECl@ss 6.0	27270801
ECl@ss 6.2	27270801
ECl@ss 7.0	27270801
ECl@ss 8.0	27270801
ECl@ss 8.1	27270801
ECl@ss 9.0	27270801
ETIM 5.0	EC001825
ETIM 6.0	EC001825
UNSPSC 16.0901	41111613

Габаритный чертеж (Размеры, мм)

DME4000-xx5 DeviceNet

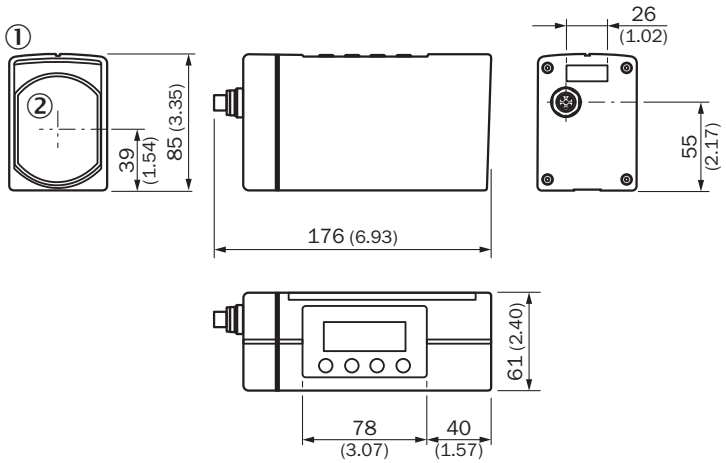

① ЖК-дисплей
② Середина оптики

Тип подключения

DME4/5xxx-xx5 DeviceNet, штекер M12, 5-конт., A-кодирование

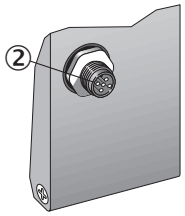

② Штекер M12, 5-конт., A-кодирование

Схема соединений

DMExxxx-xx5 DeviceNet

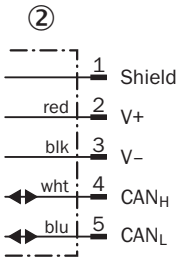

② Штекер M12, 5-конт., A-кодирование

Может быть изменено производителем без предварительного уведомления

Варианты настройки

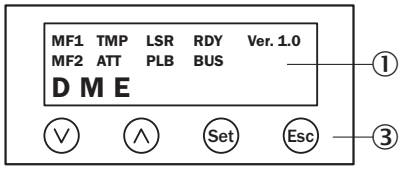

① ЖК-дисплей
③ Область ввода

Рекомендуемые аксессуары

Другие варианты исполнения устройства и аксессуары ➜ www.sick.com/DME4000

	Краткое описание	Тип	Артикул
Зажимные и юстировочные крепления			
	Юстировочный блок, Нержавеющая сталь	BEF-DME alignment bracket	2040695
Разъемы и кабели			
	Головка A: разъём "мама", 7/8", 5-контактный, прямой Головка B: - Кабель: DeviceNet™, CANopen, Согласующее сопротивление, с экраном Для оснашения промышленных сетей	DOS-7805-GKEND	6028329
	Головка A: Разъем, M12, 4-контактный, прямой, B-кодированный Кабель: PROFIBUS DP, Согласующее сопротивление	STE-END-Q	6021156
	Головка A: разъём "мама", M12, 5-контактный, прямой, B-кодированный Головка B: Свободный конец кабеля Кабель: PROFIBUS DP, скручены попарно, PUR, без галогенов, с экраном, 5 m	DOL-1205-G05MQ	6026006
	Головка A: разъём "мама", M12, 5-контактный, A-кодированный Головка B: Свободный конец кабеля Кабель: Power, CAN, без экрана, 5 m	DOL-1205-G05M_Can	6021166
	Головка A: разъём "мама", M12, 5-контактный, прямой Головка B: Свободный конец кабеля Кабель: CANopen, с экраном, 6 m	DOL-1205-G06MK	6028326
	Головка A: разъём "мама", M12, 5-контактный, прямой, B-кодированный Головка B: Свободный конец кабеля Кабель: PROFIBUS DP, скручены попарно, PUR, без галогенов, с экраном, 10 m	DOL-1205-G10MQ	6026008
	Головка A: разъём "мама", M12, 5-контактный, прямой, B-кодированный Головка B: Свободный конец кабеля Кабель: PROFIBUS DP, скручены попарно, PUR, без галогенов, с экраном, 15 m	DOL-1205-G15MQ	6032637
	Головка A: Разъем, M12, 5-контактный, прямой, B-кодированный Головка B: Свободный конец кабеля Кабель: PROFIBUS DP, скручены попарно, PUR, без галогенов, с экраном, 5 m Экран жилы — алюминиево-полиэтиленовая фольга, общий экран — медный луженый	STL-1205-G05MQ	6026005
	Головка A: Разъем, M12, 5-контактный, прямой, B-кодированный Головка B: Свободный конец кабеля Кабель: PROFIBUS DP, скручены попарно, PUR, без галогенов, с экраном, 10 m Экран жилы — алюминиево-полиэтиленовая фольга, общий экран — медный луженый	STL-1205-G10MQ	6026007

	Краткое описание	Тип	Артикул
	Головка A: Разъем, M12, 5-контактный, прямой, B-кодированный Головка B: Свободный конец кабеля Кабель: PROFIBUS DP, скручены попарно, PUR, без галогенов, с экраном, 15 m	STL-1205-G15MQ	6036898
	Головка A: разъём "мама", M12, 5-контактный, прямой Головка B: Свободный конец кабеля Кабель: CANopen, с экраном, 10 m С экраном на контакт 1	YF2A14-100C1BXLEAX	6021175
	Головка A: разъём "мама", M12, 8-контактный, прямой Головка B: Свободный конец кабеля Кабель: PUR, без галогенов, с экраном, 2 m	YF2A68-020XXXXLEAX	6032448
	Головка A: разъём "мама", M12, 8-контактный, прямой Головка B: Свободный конец кабеля Кабель: PUR, без галогенов, с экраном, 5 m	YF2A68-050XXXXLEAX	6032449
	Головка A: разъём "мама", M12, 8-контактный, прямой Головка B: Свободный конец кабеля Кабель: PUR, без галогенов, с экраном, 10 m	YF2A68-100XXXXLEAX	6032450
	Головка A: разъём "мама", M16, 8-контактный, прямой Головка B: Свободный конец кабеля Кабель: PUR, без галогенов, с экраном, 5 m	YF2Z18-050XXXXLEBX	2026742
	Головка A: разъём "мама", M16, 8-контактный, прямой Головка B: Свободный конец кабеля Кабель: PUR, без галогенов, с экраном, 10 m	YF2Z18-100XXXXLEBX	2027193
Отражатели			
	Отражающая пластина, отражающая пленка «Diamond Grade», 665 x 665 мм, материал пластины основания: алюминий, привинчиваемая, привинчиваемый, 4 крепежных отверстия	PL560DG	1016806

Рекомендуемые сервисы

Дополнительные услуги ➜ www.sick.com/DME4000

	Тип	Артикул
Продление гарантии		
• **Раздел продукции:** Решения для идентификации, Машинное зрение, Датчики расстояния, Решения для обнаружения и определения расстояния • **Набор услуг:** Услуги соответствуют объёму установленной законом гарантии производителя (Общие условия приобретения компании SICK), Долговременная защита при рассчитываемом размере единовременных затрат. • **Длительность:** Пять лет гарантии с даты покупки.	Расширенная гарантия на пять лет	1680671

Может быть изменено производителем без предварительного уведомления

ОБЗОР КОМПАНИИ SICK

Компания SICK – ведущий производитель интеллектуальных датчиков и комплексных решений для промышленного применения. Уникальный спектр продукции и услуг формирует идеальную основу для надежного и эффективного управления процессами, защиты людей от несчастных случаев и предотвращения нанесения вреда окружающей среде.

Мы обладаем солидным опытом в самых разных отраслях и знаем все о ваших технологических процессах и требованиях. Поэтому, благодаря интеллектуальным датчикам, мы в состоянии предоставить именно то, что нужно нашим клиентам. В центрах прикладного применения в Европе, Азии и Северной Америке системные решения тестируются и оптимизируются под нужды заказчика. Все это делает нас надежным поставщиком и партнером по разработке.

Всеобъемлющий перечень услуг придает завершенность нашему ассортименту: SICK LifeTime Services оказывает поддержку на протяжении всего жизненного цикла оборудования и гарантирует безопасность и производительность.

Вот что для нас значит термин «Sensor Intelligence».

РЯДОМ С ВАМИ В ЛЮБОЙ ТОЧКЕ МИРА:

Контактные лица и представительства → www.sick.com