Техническое онлайн-описание

MLG50N-1450U10501

MLG-2 ProNet

ИЗМЕРИТЕЛЬНЫЕ АВТОМАТИЗИРОВАННЫЕ СВЕТОВЫЕ ЗАВЕСЫ

SICK
Sensor Intelligence.

Информация для заказа

Тип	Артикул
MLG50N-1450U10501	1221753

Другие варианты исполнения устройства и аксессуары ➜ www.sick.com/MLG-2_ProNet

Подробные технические данные

Характеристики

Принцип работы датчика	Передатчик/приемник
Минимальный размер детектируемого объекта (MDO)	50 mm, 54 mm [1) 2) 3)]
Расстояние между лучами	50 mm
Количество лучей	30
Высота контроля	1.450 mm
Входит в комплект поставки	1 × передатчик 1 × приёмник 4/6 × крепления QuickFix (от высоты контроля 2 м 6 креплений QuickFix) 1 x клеммная коробка (AFB) 1 × руководство по быстрому запуску

[1)] MDO минимальный размер детектируемого объекта при высокой точности измерений.
[2)] MDO минимальный размер детектируемого объекта при стандартной точности измерений.
[3)] В зависимости от шага между лучами без настройки перекрестного луча.

Механика/электроника

ИСТОЧНИК ИЗЛУЧЕНИЯ	Светодиод, Инфракрасный свет
Длина волны	850 nm
Напряжение питания U_V	Пост. ток 18 V ... 30 V [1)]
Потребляемый ток передатчика	56,5 mA [2)]
Потребляемый ток приемника	126 mA [2)]
Остаточная пульсация	< 5 V_{ss}
Выходной ток $I_{макс.}$	100 mA
Выходная нагрузка емкостная	100 nF
Выходная нагрузка индуктивная	1 H
Время инициализации	< 1 s

[1)] Без нагрузки.
[2)] , Без нагрузки при 24 В.
[3)] Эксплуатация на открытом воздухе только с внешним защитным корпусом.

Может быть изменено производителем без предварительного уведомления

Размеры (Ш x В x Г)	34 mm x 1.573,3 mm x 30,6 mm
Тип подключения	Разъем M12, 8-конт.
Материал корпуса	Алюминий
Индикация	LED
Тип защиты	IP65, IP67 [3]
Схемы защиты	U_B-подключения с защитой от переполюсовки, Выход Q с защитой от короткого замыкания, Подавление импульсных помех
Класс защиты	III
Вес	3,247 kg
Лицевая панель	PMMA
Опция	Отсутствует

[1] Без нагрузки.
[2] , Без нагрузки при 24 В.
[3] Эксплуатация на открытом воздухе только с внешним защитным корпусом.

Производительность

Максимальная дальность сканирования	7 m [1]
Минимальная дальность сканирования	≥ 0 m
Дистанция работы	5 m
Оценка	3,6 ms [2] [3]

[1] Отсутствует резерв на случай воздействия окружающей среды и старения диода.
[2] Без высокой скорости.
[3] С омической нагрузкой.

Интерфейсы

Интерфейс	RS-485 + 6 x Q + 2 x 1/O

Данные окружающей среды

ЭМС	EN 60947-5-2
Диапазон температур при работе	–30 °C +55 °C
Диапазон температур при хранении	–40 °C +70 °C
Нечувствительность ко внешним источникам света	Прямой: 150.000 lx [1] Непрямой: 200.000 lx [2]
Виброустойчивость	Синусоидальные колебания 10—150 Гц 5 г
Устойчивость к сотрясениям	Длительная ударная нагрузка 10 г, 16 мс, 1000 ударов, Одинарные удары 15 г, 11 мс, 3 на каждую ось

[1] Режим работы снаружи.
[2] Устойчивость к непрямому постоянному свету.

Классификации

ECl@ss 5.0	27270910
ECl@ss 5.1.4	27270910
ECl@ss 6.0	27270910
ECl@ss 6.2	27270910
ECl@ss 7.0	27270910

ECl@ss 8.0	27270910
ECl@ss 8.1	27270910
ECl@ss 9.0	27270910
ETIM 5.0	EC002549
ETIM 6.0	EC002549
UNSPSC 16.0901	39121528

Габаритный чертеж (Размеры, мм)

Габаритный чертёж: клеммная коробка (AFB)

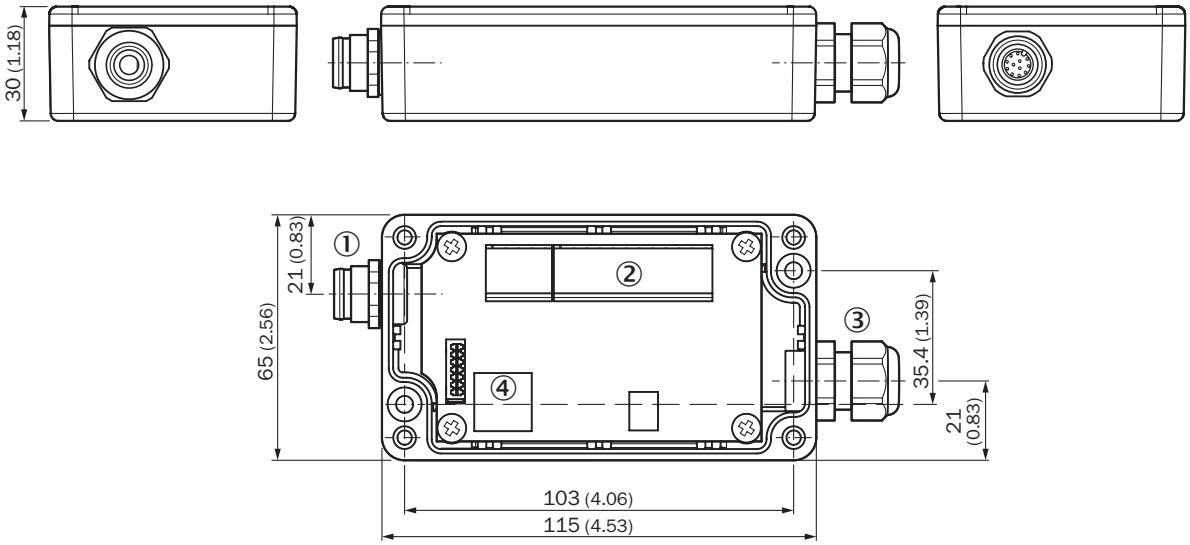

① Гнездо M12, 12-конт.
② Кабельный ввод
③ PG-коннектор
④ RJ45 (Ethernet)

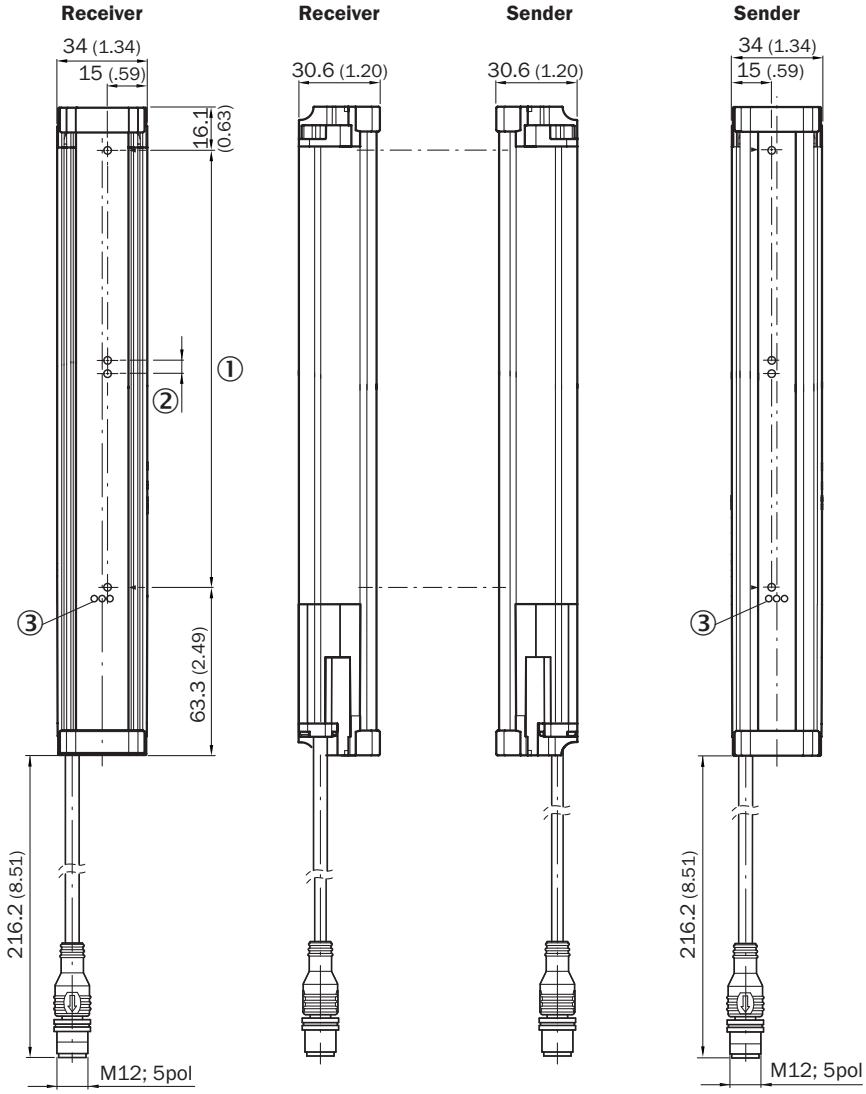

① Высота контроля (см. оптические свойства)
② Разделение луча (RM)
③ Индикация состояния: светодиоды зеленый, желтый, красный

Варианты настройки

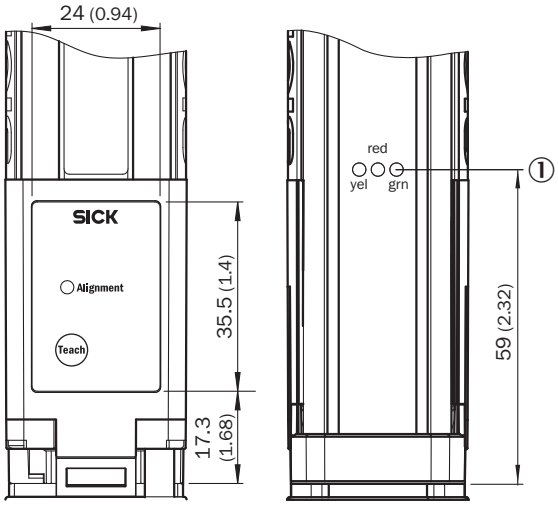

① Индикация состояния: светодиоды зеленый, желтый, красный

Тип и схема подключения

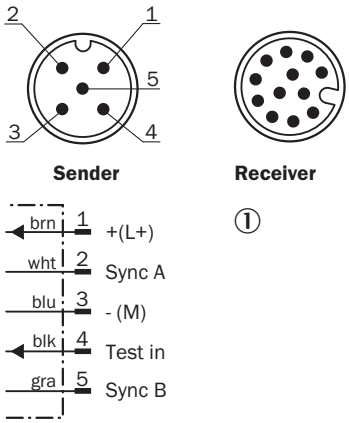

① Подключение к клеммной коробке (AFB)

Тип подключения

Клеммная коробка (AFB)

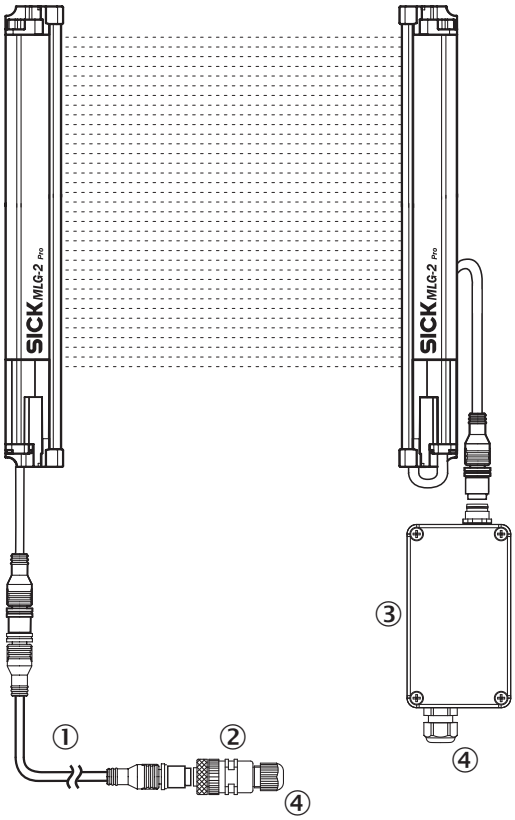

① Соединительный кабель (6057015)
② Розетка M12, 5-конт. (6009719)
③ Клеммная коробка (AFB)
④ Подключение к ПЛК/назначение контактов см. в Технической информации (MLG-2 в качестве замены для MLG-1 и XLG)

Рекомендуемые аксессуары

Другие варианты исполнения устройства и аксессуары ➜ www.sick.com/MLG-2_ProNet

	Краткое описание	Тип	Артикул
Зажимные и юстировочные крепления			
	Крепежный уголок для внешнего монтажа модуля промышленной сети, 1 крепежный уголок и 1 винт M5 x 6-8.8, Нержавеющая сталь V2A (1.4301)	BEF-WN-FBM-SET1	2082322
Разъемы и кабели			
	Головка A: разъём "мама", M12, 12-контактный, прямой Головка B: Разъем, M12, 12-контактный, прямой Кабель: PVC, с экраном, 2 m Соединительный кабель, удлинительный кабель 1:1, экранированный, для Inspector TTK70 и MLG	DSL-1212-G02MAC	6041763
	Головка A: разъём "мама", M12, 12-контактный, прямой Головка B: Разъем, M12, 12-контактный, прямой Кабель: PUR, без галогенов, с экраном, 2,7 m Соединительный кабель, удлинительный кабель 1:1, экранированный	YF2A2B-025UD4M2A2B	6056903

	Краткое описание	Тип	Артикул
	Головка A: Разъем, RJ45 Головка B: Разъем, RJ45 Кабель: Ethernet, без экрана, 3 m	Кроссоверный кабель Ethernet	6026084

Может быть изменено производителем без предварительного уведомления

ОБЗОР КОМПАНИИ SICK

Компания SICK – ведущий производитель интеллектуальных датчиков и комплексных решений для промышленного применения. Уникальный спектр продукции и услуг формирует идеальную основу для надежного и эффективного управления процессами, защиты людей от несчастных случаев и предотвращения нанесения вреда окружающей среде.

Мы обладаем солидным опытом в самых разных отраслях и знаем все о ваших технологических процессах и требованиях. Поэтому, благодаря интеллектуальным датчикам, мы в состоянии предоставить именно то, что нужно нашим клиентам. В центрах прикладного применения в Европе, Азии и Северной Америке системные решения тестируются и оптимизируются под нужды заказчика. Все это делает нас надежным поставщиком и партнером по разработке.

Всеобъемлющий перечень услуг придает завершенность нашему ассортименту: SICK LifeTime Services оказывает поддержку на протяжении всего жизненного цикла оборудования и гарантирует безопасность и производительность.

Вот что для нас значит термин «Sensor Intelligence».

РЯДОМ С ВАМИ В ЛЮБОЙ ТОЧКЕ МИРА:

Контактные лица и представительства → www.sick.com