Техническое онлайн-описание

LFH-EB1X0G1AS30ST0

LFH

ДАТЧИКИ ДАВЛЕНИЯ

SICK
Sensor Intelligence.

Изображения могут отличаться от оригинала

Информация для заказа

Тип	Артикул
LFH-EB1X0G1AS30ST0	6068644

Другие варианты исполнения устройства и аксессуары → www.sick.com/LFH

Подробные технические данные

Характеристики

Среда	Жидкости
Тип давления:	Относительное давление
Единица измерения давления	bar
Диапазон измерения	1 bar, 0 bar
Рабочая температура	–10 °C ... +50 °C
Выходной сигнал	4–20 мА, 2-проводной
Длина кабеля	30 m

Механика/электроника

Материалы, соприкасающиеся со средой	Корпус: хромоникелевая сталь Напорный патрубок / мембрана: хромоникелевая сталь Защитная крышка: PA (полиамид)
Тип подключения	Кабель PUR
Напряжение питания	10–30 В DC, 14–30 В DC при выходном сигнале 0–10 В (только с расширенным вариантом)
Электробезопасность	Класс защиты: III Устойчивость к короткому замыканию: Q_A относительно M Защита от инверсии полярности: L^+ относительно M Защита от перенапряжения: согласно EN 61000-4-5 (1,5 J) опционально для расширенного варианта
Пропадание напряжения питания	500 V DC, Напряжение питания NEC Class 02 (низкое напряжение и низкий ток макс. 100 ВА также в аварийном состоянии)
Соответствие требованиям ЕС	Директива ЕС по электромагнитной совместимости: 2014/30/EU, EN 61326-2-3
Вес датчика	0,2 kg
Вес кабеля	0,08 kg/m
Тип защиты	IP68
Класс защиты III	✓

Производительность

Нелинейность	≤ ± 0,2 %, интервала (Best Fit Straight Line, BFSL) согласно IEC 61298-2
Точность	≤ ± 0,25 % интервала для улучшенного исполнения p ≥ 0,25 бар
Неповторяемость результатов измерений	≤ ± 0,1 % интервала

Может быть изменено производителем без предварительного уведомления

Долговременный дрейф/стабильность за год работы	≤ ± 0,2 % интервала (при эталонных условиях)
Температурные коэффициенты в диапазоне номинальных температур	Средний ТК нулевой точки: ≤ 0,2 % интервала/10 K (< 0,4 % для диапазона измерений ≤ 0,25 бар), Средний ТК интервала ≤ 0,2 % интервала /10 K
Диапазон номинальных температур	0 °C ... +50 °C

Данные окружающей среды

Температура хранения	–30 °C ... +80 °C

Классификации

ECl@ss 5.0	27200506
ECl@ss 5.1.4	27200506
ECl@ss 6.0	27200506
ECl@ss 6.2	27200506
ECl@ss 7.0	27200506
ECl@ss 8.0	27200506
ECl@ss 8.1	27200506
ECl@ss 9.0	27200506
ETIM 5.0	EC001846
ETIM 6.0	EC001846
UNSPSC 16.0901	41111950

Габаритный чертеж (Размеры, мм)

Расширенный вариант с кабелем из PUR (глубина погружения до 100 м)

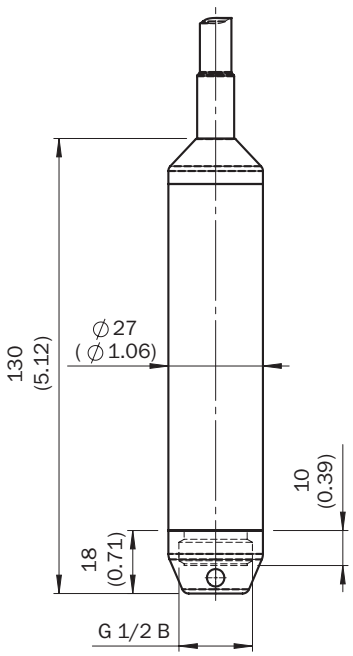

Расширенный вариант с кабелем из FEP (глубина погружения до 100 м)

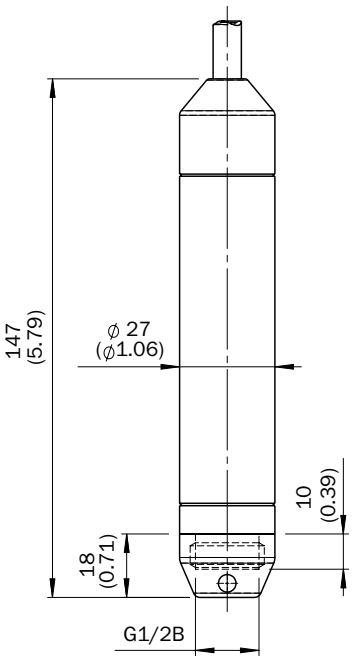

Рекомендуемые аксессуары

Другие варианты исполнения устройства и аксессуары ➔ www.sick.com/LFH

	Краткое описание	Тип	Артикул
Зажимные и юстировочные крепления			
	Кабельный натяжной зажим для крепления соединительного кабеля зонда для измерения уровня, макс. нагрузка на растяжение = 2,5 кН (не подходит для кабеля FEP), Оцинкованная сталь, Пластик	BEF-CC-LFH001-0001	5324307
Прочие приспособления для монтажа			
	Дополнительный груз для стабилизации зонда для измерения уровня LFH в движущихся жидкостях. Технологическое соединение G ½ внутр., крепится на месте защитного колпачка на зонде для измерения уровня. Масса: 500 г., Нержавеющая сталь 1.4571	BEF-AW-LFHSST-0001	5324308
Переходники и распределители			
		ASK-CB-LFHPC0-0001	5324310
Защитные фильтры			
	Защитный фильтр для соединительного кабеля. Предотвращает попадание влаги в вентиляционную трубу соединительного кабеля. Для самостоятельного монтажа на конце кабеля.	APR-VF-LFH001-0001	5324309

Может быть изменено производителем без предварительного уведомления

ОБЗОР КОМПАНИИ SICK

Компания SICK – ведущий производитель интеллектуальных датчиков и комплексных решений для промышленного применения. Уникальный спектр продукции и услуг формирует идеальную основу для надежного и эффективного управления процессами, защиты людей от несчастных случаев и предотвращения нанесения вреда окружающей среде.

Мы обладаем солидным опытом в самых разных отраслях и знаем все о ваших технологических процессах и требованиях. Поэтому, благодаря интеллектуальным датчикам, мы в состоянии предоставить именно то, что нужно нашим клиентам. В центрах прикладного применения в Европе, Азии и Северной Америке системные решения тестируются и оптимизируются под нужды заказчика. Все это делает нас надежным поставщиком и партнером по разработке.

Всеобъемлющий перечень услуг придает завершенность нашему ассортименту: SICK LifeTime Services оказывает поддержку на протяжении всего жизненного цикла оборудования и гарантирует безопасность и производительность.

Вот что для нас значит термин «Sensor Intelligence».

РЯДОМ С ВАМИ В ЛЮБОЙ ТОЧКЕ МИРА:

Контактные лица и представительства → www.sick.com