Техническое онлайн-описание

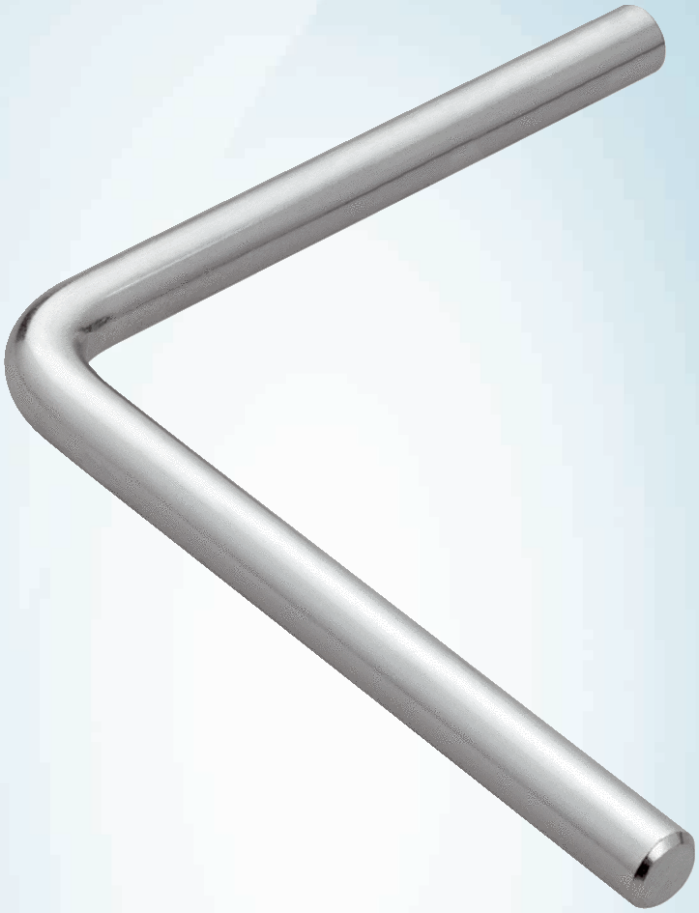

BEF-MS12L-A

SICK
Sensor Intelligence.

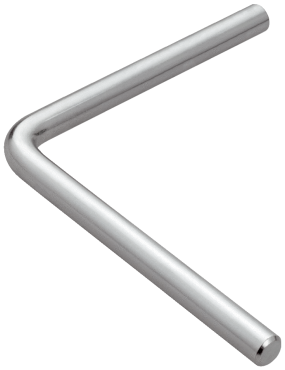

Информация для заказа

Тип	Артикул
BEF-MS12L-A	4056052

Другие варианты исполнения устройства и аксессуары ➜ www.sick.com/

Подробные технические данные

Технические характеристики

Группа принадлежностей	Универсальные зажимные системы
Материал	Оцинкованная сталь
Комплект поставки	Без крепежного материала
Описание	Монтажная штанга, L-образная, 150 мм x 150 мм, сталь

Классификации

ECl@ss 5.0	27279202
ECl@ss 5.1.4	27279202
ECl@ss 6.0	27279202
ECl@ss 6.2	27279202
ECl@ss 7.0	27279202
ECl@ss 8.0	27279202
ECl@ss 8.1	27279202
ECl@ss 9.0	27273701
ETIM 5.0	EC002024
ETIM 6.0	EC002024
UNSPSC 16.0901	32131023

Может быть изменено производителем без предварительного уведомления

Габаритный чертеж (Размеры, мм)

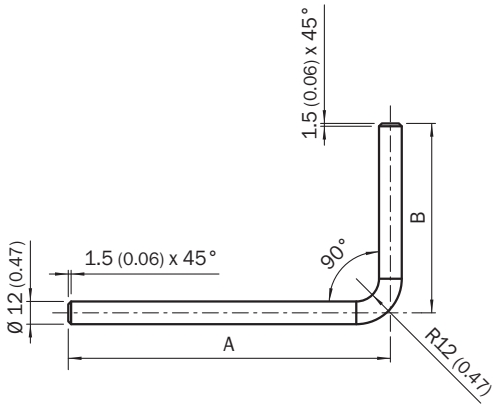

① BEF-MS12L-(N)A: A = 150 mm, B = 150 mm
② BEF-MS12L-(N)B: A = 250 mm, B = 250 mm
③ BEF-MS12L-S01: A = 50 mm, B = 170 mm
④ BEF-MS12L-S02: A = 100 mm, B = 170 mm
⑤ BEF-MS12L-S03: A = 100 mm, B = 250 mm
⑥ BEF-MS12L-S04: A = 150 mm, B = 350 mm

Рекомендуемые аксессуары

Другие варианты исполнения устройства и аксессуары ➜ www.sick.com/

Краткое описание	Тип	Артикул
Универсальные зажимные системы		
Зажимное крепление для штанг диаметром 12 мм (фиксация монтажной штанги), Алюминий, 2 винта M6 x 30, 2 пружинных шайбы	BEF-RMC-D12	5321878

ОБЗОР КОМПАНИИ SICK

Компания SICK – ведущий производитель интеллектуальных датчиков и комплексных решений для промышленного применения. Уникальный спектр продукции и услуг формирует идеальную основу для надежного и эффективного управления процессами, защиты людей от несчастных случаев и предотвращения нанесения вреда окружающей среде.

Мы обладаем солидным опытом в самых разных отраслях и знаем все о ваших технологических процессах и требованиях. Поэтому, благодаря интеллектуальным датчикам, мы в состоянии предоставить именно то, что нужно нашим клиентам. В центрах прикладного применения в Европе, Азии и Северной Америке системные решения тестируются и оптимизируются под нужды заказчика. Все это делает нас надежным поставщиком и партнером по разработке.

Всеобъемлющий перечень услуг придает завершенность нашему ассортименту: SICK LifeTime Services оказывает поддержку на протяжении всего жизненного цикла оборудования и гарантирует безопасность и производительность.

Вот что для нас значит термин «Sensor Intelligence».

РЯДОМ С ВАМИ В ЛЮБОЙ ТОЧКЕ МИРА:

Контактные лица и представительства → www.sick.com