Техническое онлайн-описание

# TCT-1PAG12506MZ

## TCT

**ДАТЧИКИ ТЕМПЕРАТУРЫ**

SICK
Sensor Intelligence.

Изображения могут отличаться от оригинала

## Информация для заказа

| Тип | Артикул |
|---|---|
| TCT-1PAG12506MZ | 6043168 |

Другие варианты исполнения устройства и аксессуары → www.sick.com/TCT

## Подробные технические данные

### Характеристики

| | |
|---|---|
| **Диапазон измерения** | –50 °C +150 °C |
| **Измерительный элемент** | Pt100 |
| **Выходной сигнал** | Pt100, 4-жильный |

### Механика/электроника

| | |
|---|---|
| **Технические подключения** | Резьба G ¼ B |
| **Длина щупа / диаметр измерительного щупа** | 250 mm / 6 mm |
| **Материалы, соприкасающиеся со средой** | Нержавеющая сталь 1.4571 |
| **Сопротивление давлению** | Макс. 120 бар |
| **Материал корпуса** | Нержавеющая сталь 1.4571 |
| **Электрическое подключение** | Круглый штекерный соединитель M12 x 1, 4-контактный, IP67 [1] |
| **Измерительный ток** | 0,3 mA ... 1 mA |
| **Электробезопасность** | Класс защиты: III, ном. напряжение изоляции: 500 В |
| **Класс защиты III** | ✓ |
| **Сертификат RoHS** | ✓ |
| **Вес** | Ок. 145 г (в зависимости от исполнения) |
| **Время инициализации** | < 10 ms |

[1] Степень защиты IP согласно IEC 60529. Указанные степени защиты действительны только в установленном состоянии с кабельными разъемами соответствующей степени защиты.

### Производительность

| | |
|---|---|
| **Точность измерительного элемента** | Класс A согласно IEC 60751 |
| **Точность измерительного преобразователя** | ≤ ± 1,0 % интервала |
| **Линейность измерительного преобразователя** | ≤ ± 0,1 % диапазона |
| **Оценка** | Время отклика $t_{50}$: ≤ 2,8 с [1] |

[1] В зависимости от конфигурации датчика, согласно IEC 60751.


Может быть изменено производителем без предварительного уведомления

| | |
|---|---|
| | $t_{90}$ ≤ 9,1 s [1] |

[1] В зависимости от конфигурации датчика, согласно IEC 60751.

## Данные окружающей среды

| | |
|---|---|
| **Температура окружающей среды** | –40 °C ... +125 °C |
| **Температура хранения и транспортировки** | –40 °C ... +85 °C |
| **Ударопрочность согласно IEC 60751** | 500 g |
| **Виброустойчивость согласно IEC 60751** | 3 g |

## Классификации

| | |
|---|---|
| **ECl@ss 5.0** | 27200208 |
| **ECl@ss 5.1.4** | 27200208 |
| **ECl@ss 6.0** | 27200208 |
| **ECl@ss 6.2** | 27200208 |
| **ECl@ss 7.0** | 27200208 |
| **ECl@ss 8.0** | 27200208 |
| **ECl@ss 8.1** | 27200208 |
| **ECl@ss 9.0** | 27200208 |
| **ETIM 5.0** | EC001446 |
| **ETIM 6.0** | EC001446 |
| **UNSPSC 16.0901** | 41112211 |

## Габаритный чертеж (Размеры, мм)

Габаритный чертеж: корпус, без технологического соединения

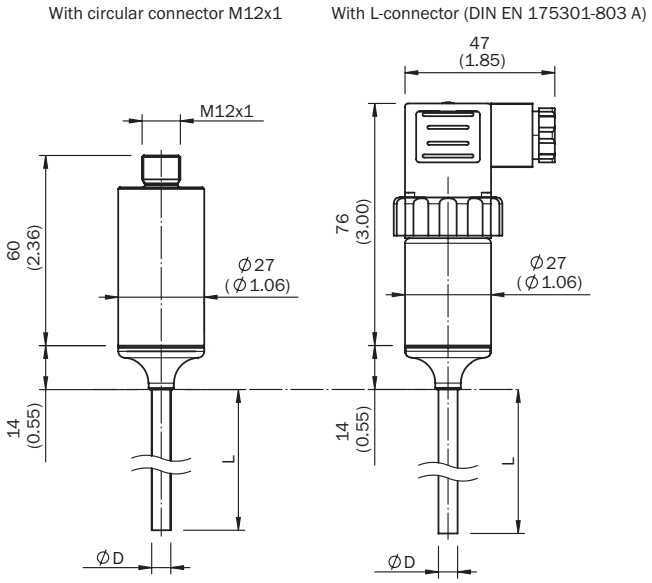

Габаритный чертеж: цилиндрическая резьба

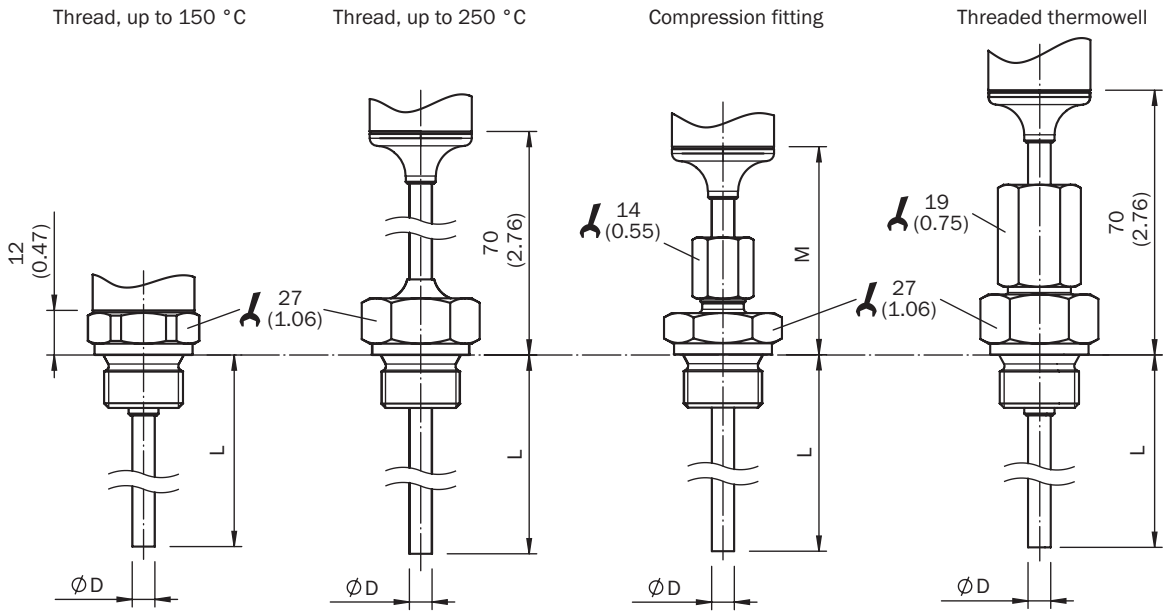


## Тип подключения

Круглый штекерный соединитель M12 x 1, выходной сигнал Pt100

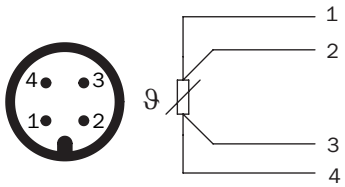



Может быть изменено производителем без предварительного уведомления

# ОБЗОР КОМПАНИИ SICK

Компания SICK – ведущий производитель интеллектуальных датчиков и комплексных решений для промышленного применения. Уникальный спектр продукции и услуг формирует идеальную основу для надежного и эффективного управления процессами, защиты людей от несчастных случаев и предотвращения нанесения вреда окружающей среде.

Мы обладаем солидным опытом в самых разных отраслях и знаем все о ваших технологических процессах и требованиях. Поэтому, благодаря интеллектуальным датчикам, мы в состоянии предоставить именно то, что нужно нашим клиентам. В центрах прикладного применения в Европе, Азии и Северной Америке системные решения тестируются и оптимизируются под нужды заказчика. Все это делает нас надежным поставщиком и партнером по разработке.

Всеобъемлющий перечень услуг придает завершенность нашему ассортименту: SICK LifeTime Services оказывает поддержку на протяжении всего жизненного цикла оборудования и гарантирует безопасность и производительность.

**Вот что для нас значит термин «Sensor Intelligence».**

# РЯДОМ С ВАМИ В ЛЮБОЙ ТОЧКЕ МИРА:

Контактные лица и представительства → www.sick.com