Техническое онлайн-описание

LFV200-XAHCLTPML

LFV200

ДАТЧИКИ УРОВНЯ ЗАПОЛНЕНИЯ

SICK
Sensor Intelligence.

Изображения могут отличаться от оригинала

Информация для заказа

Тип	Артикул
LFV200-XAHCLTPML	6050781

Другие варианты исполнения устройства и аксессуары ➜ www.sick.com/LFV200

Подробные технические данные

Характеристики

Среда	Жидкости
Способ измерения	Предельное значение
Длина зонда	117 mm
Рабочее давление	–1 bar 64 bar
Рабочая температура	–40 °C ... +150 °C
Плотность загружаемого материала	0,7 g/cm³ ... 2,5 g/cm³
Сертификат WHG	✓
Допуски	Сертификат WHG
Сертификат EHEDG	✓

Производительность

Точность измерительного элемента	± 2 mm
Воспроизводимость	≤ 1 mm
Вязкость	0,1 mPas ... 10.000 mPas
Разрешение	≤ 1 mm
Оценка	500 ms
Средняя наработка на отказ	1,3*10^7 h

Электрика

Напряжение питания	9,6 V DC ... 35 V DC
Остаточная пульсация	≤ 5 V_{ss}
Потребление тока	< 10 mA
Время инициализации	< 2 s
Класс защиты 2 по VDE	✓
Тип подключения	Круглый штекерный соединитель M12 x 1, 4-контактный
Выходной сигнал	Транзисторный выход PNP
Гистерезис	2 mm

Сигнальное напряжение HIGH	Uv –3 В
Сигнальное напряжение LOW	0 V +- 1 V
Выходной ток	< 250 mA
Индуктивная нагрузка	≤ 1 H
Емкостная нагрузка	100 nF
Тип защиты	IP67
Температурный дрейф	0,03 мм/K

Механика

Материалы, соприкасающиеся со средой	Нержавеющая сталь 1.4404 (Ra ≤ 0,8 мкм)
Технические подключения	Tri-Clamp 1" (PN 16, L, Ra<0,8µm)
Материал корпуса	Нержавеющая сталь 1.4404, PEI

Данные окружающей среды

Диапазон температур при работе	–40 °C ... +70 °C
Диапазон температур при хранении	–40 °C ... +80 °C

Классификации

ECl@ss 5.0	27273202
ECl@ss 5.1.4	27273202
ECl@ss 6.0	27273202
ECl@ss 6.2	27273202
ECl@ss 7.0	27273202
ECl@ss 8.0	27273202
ECl@ss 8.1	27273202
ECl@ss 9.0	27273202
ETIM 5.0	EC002654
ETIM 6.0	EC002654
UNSPSC 16.0901	41111938

Код типа

Код типа

Разрешение

XX	без
XA	Защита от переполнения согласно Закону ФРГ о регулировании водного режима (WHG)

Исполнение/температура процесса

S	стандартная / –40 °C ... +100 °C
T	расширенная / –40 °C ... +150 °C
H	Варианты применения в гигиенических условиях / –40 °C ... +150 °C

Технологическое соединение/материал

GH	G ½, DIN3852-A, PN 64 / 316L
NH	½“ NPT, ASME B1.20.1, PN 64 / 316L
GB	G ¾ A, PN 64 / 316L
NB	¾“ NPT, PN 64 / 316L
GA	G 1 A, PN 64 / 316L
NA	1“ NPT, PN 64 / 316L
CL	Тройной зажим 1“, PN 16, L, Ra < 0,8 мкм
CN	Тройной зажим 1“, PN 16, L, Ra < 0,8 мкм

RL	Конический штуцер DN 25, DIN 11851 с накидной гайкой, PN 40 / 316L, Ra < 0,8 мкм
RM	Конический штуцер DN 40, DIN 11851 с накидной гайкой, PN 40 / 316L, Ra < 0,8 мкм
RN	Конический штуцер DN 50, DIN 11851 с накидной гайкой, PN 40 / 316L, Ra < 0,8 мкм
GP	G ¾ A, PN 64 / 316L, Ra < 0,8 мкм
NP	¾“ NPT, PN 64 / 316L, Ra < 0,8 мкм
GL	G 1 A, PN 64 / 316L, Ra < 0,8 мкм
NL	1“ NPT, PN 64 / 316L, Ra < 0,8 мкм
CM	Тройной зажим 1 ½“, PN 16, L, Ra < 0,8 мкм
RR	SMS DN 38, PN 6, 316L, Ra < 0,8 мкм
LA	асептическое соединение с накидной шлицевой гайкой, F 40, DN 25, 316L, Ra < 0,8 мкм
R3	Резьба R ¾, PN 64, 316L, EN10226-1

Электроника

C	бесконтактный выключатель, 20 ... 253 В перем./пост. тока
T	Транзисторный выход PNP, 9,6 ... 35 В пост. тока
I	Транзисторный выход PNP с IO-Link, 18 ... 30 В пост. тока

Корпус

P	1.4404

Электрическое подключение / класс защиты

M	M12 x 1 / IP 67
V	DIN 43650 вкл. штекер / IP 65

Табличка с обозначением мест измерений

{{пустой}}	без
L	Длина вил 115 мм

LFV200 -					P		

Не все варианты с разными кодами типа можно комбинировать между собой!

Габаритный чертеж (Размеры, мм)

Габаритный чертеж

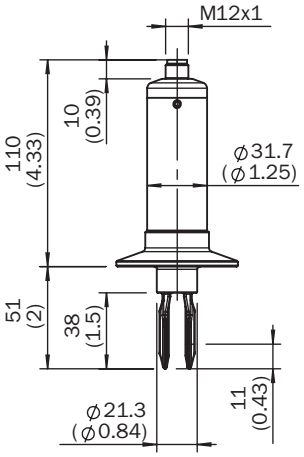

Может быть изменено производителем без предварительного уведомления

Габаритный чертеж: технологическое соединение

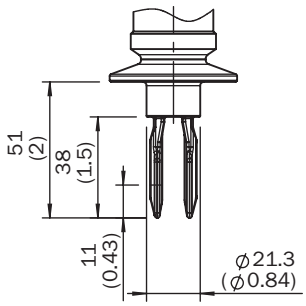

Схема соединений

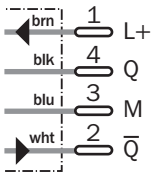

Рекомендуемые аксессуары

Другие варианты исполнения устройства и аксессуары ➜ www.sick.com/LFV200

	Краткое описание	Тип	Артикул
Фланцы			
	Приварной фланец/приварной штуцер, DIN11851-1, DN25/PN40, Нержавеющая сталь 1.4404	BEF-FL-851D25-LFV2	5321527
	Приварной фланец/приварной штуцер, DIN11851-1, DN40/PN40, Нержавеющая сталь 1.4404	BEF-FL-851D40-LFV2	5321459
	Приварной фланец/приварной штуцер, DIN11851-1, DN50/PN25, Нержавеющая сталь 1.4404	BEF-FL-851D50-LFV2	5321528
	Приварной фланец/приварной штуцер, технологическое соединение G 1, Нержавеющая сталь 1.4404	BEF-FL-GEWG10-LFV2	4054605
	Приварной фланец/приварной штуцер, технологическое соединение G3/4, Нержавеющая сталь 1.4404	BEF-FL-GEWG34-LFV2	4054604
	Приварной фланец/приварной штуцер, технологическое соединение Tri-Clamp 1", Нержавеющая сталь 1.4404	BEF-FL-TCLI10-LFV2	5321678
	Приварной фланец/приварной штуцер, технологическое соединение Tri-Clamp 2", Нержавеющая сталь 1.4404	BEF-FL-TCLI20-LFV2	5321679

ОБЗОР КОМПАНИИ SICK

Компания SICK – ведущий производитель интеллектуальных датчиков и комплексных решений для промышленного применения. Уникальный спектр продукции и услуг формирует идеальную основу для надежного и эффективного управления процессами, защиты людей от несчастных случаев и предотвращения нанесения вреда окружающей среде.

Мы обладаем солидным опытом в самых разных отраслях и знаем все о ваших технологических процессах и требованиях. Поэтому, благодаря интеллектуальным датчикам, мы в состоянии предоставить именно то, что нужно нашим клиентам. В центрах прикладного применения в Европе, Азии и Северной Америке системные решения тестируются и оптимизируются под нужды заказчика. Все это делает нас надежным поставщиком и партнером по разработке.

Всеобъемлющий перечень услуг придает завершенность нашему ассортименту: SICK LifeTime Services оказывает поддержку на протяжении всего жизненного цикла оборудования и гарантирует безопасность и производительность.

Вот что для нас значит термин «Sensor Intelligence».

РЯДОМ С ВАМИ В ЛЮБОЙ ТОЧКЕ МИРА:

Контактные лица и представительства → www.sick.com