Техническое онлайн-описание

GL10-N1111

G10

ФОТОЭЛЕКТРИЧЕСКИЕ ДАТЧИКИ В СТАНДАРТНОМ КОРПУСЕ

SICK
Sensor Intelligence.

Изображения могут отличаться от оригинала

Информация для заказа

Тип	Артикул
GL10-N1111	1065880

Другие варианты исполнения устройства и аксессуары ➜ www.sick.com/G10

Подробные технические данные

Характеристики

Принцип датчика/ обнаружения	Датчик с отражением от рефлектора, Двойная линза
Размеры (Ш x В x Г)	20 mm x 50 mm x 39 mm
Форма корпуса (выход света)	Прямоугольный
Дистанция работы, макс.	0,08 m ... 15 m [1)] 0,08 m ... 12 m [2)]
Расстояние срабатывания	0,15 m ... 12 m [1)] 0,15 m ... 10 m [2)]
Вид излучения	Видимый красный свет
ИСТОЧНИК ИЗЛУЧЕНИЯ	Светодиод PinPoint [3)]
Размеры светового пятна (расстояние)	Ø 58 mm (5 m)
Длина волны	625 nm
Настройка	Отсутствует

[1)] Отражатель PL80A.
[2)] Отражатель P250.
[3)] Средний срок службы: 100 000 ч при T_U = +25 °C.

Может быть изменено производителем без предварительного уведомления

Механика/электроника

Напряжение питания	10 V DC ... 30 V DC [1]
Остаточная пульсация	± 5 V_{ss} [2]
Потребление тока	20 mA
Переключающий выход	NPN
Тип переключения	СВЕТЛО/ТЕМНО
Тип переключения по выбору	Выбирается, через переключатель СВЕТЛО/ТЕМНО (L/D)
Выходной ток $I_{макс.}$	≤ 100 mA
Оценка	≤ 500 µs [3]
Частота переключения	1.000 Hz [4]
Тип подключения	Кабель, 3-жильный, 2 m [5]
Материал кабеля	PVC
Сечение провода	0,14 mm²
Схемы защиты	A [6] B [7] C [8] D [9]
Класс защиты	III
Вес	90 g
Поляризационный фильтр	✓
Материал корпуса	Пластик, ABS/PMMA
Тип защиты	IP67
ЭМС	EN 60947-5-2
Диапазон температур при работе	–30 °C ... +60 °C
Диапазон температур при хранении	–40 °C ... +70 °C
№ файла UL	NRKH.E348498 & NRKH7.E348498
Прочие стандарты	UL325 [10]

[1] Предельные значения при работе в защищенной от короткого замыкания сети макс. 8 A.
[2] Не допускается превышение или занижение допуска U_V.
[3] Продолжительность сигнала при омической нагрузке.
[4] При соотношении светло/темно 1:1.
[5] Запрещается деформировать кабель ниже 0 °C.
[6] A = подключения U_V с защитой от переполюсовки.
[7] B = входы и выходы с защитой от инверсии полярности.
[8] C = подавление импульсных помех.
[9] D = выходы с защитой от короткого замыкания.
[10] Отвечает требованиям согласно UL325, если используется внешний защитный корпус (например, BEF-G10WSG, 2071960).

Классификации

ECl@ss 5.0	27270902
ECl@ss 5.1.4	27270902
ECl@ss 6.0	27270902
ECl@ss 6.2	27270902
ECl@ss 7.0	27270902

ECl@ss 8.0	27270902
ECl@ss 8.1	27270902
ECl@ss 9.0	27270902
ETIM 5.0	EC002717
ETIM 6.0	EC002717
UNSPSC 16.0901	39121528

Схема соединений

Схема соединений

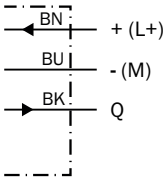

Характеристика

GL10

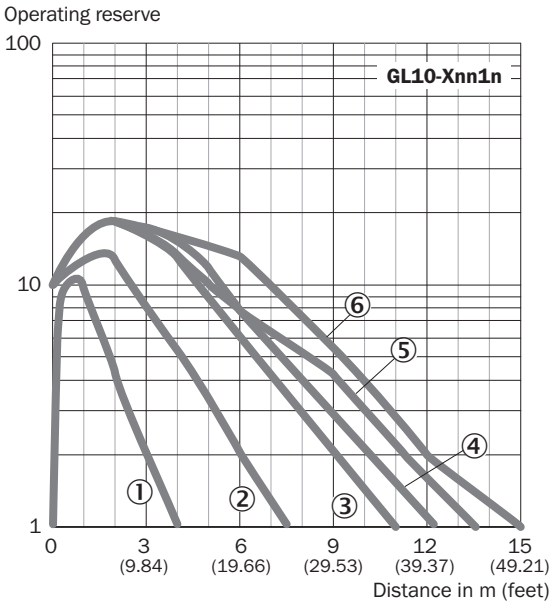

Размер светового пятна

Размер светового пятна

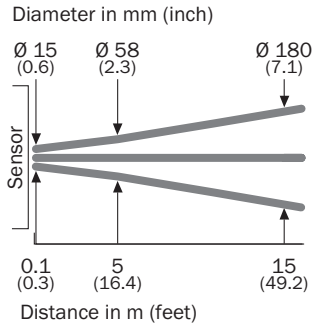

Диаграмма расстояний срабатывания

GL10

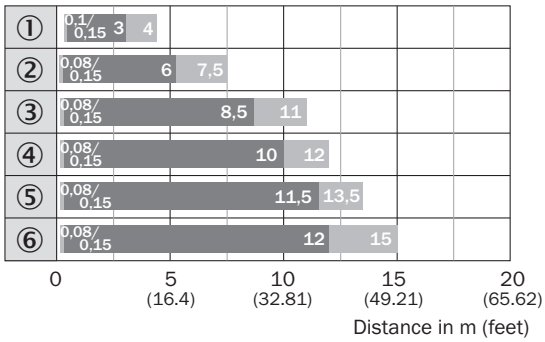

Sensing range Sensing range max.

① Отражающая пленка REF-IRF-56
② Отражатель PL20A
③ Отражатель PL30A
④ Отражатель P250
⑤ Отражатель PL40A
⑥ Отражатель PL80A

Опции настройки

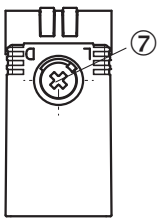

⑦ Переключатель режимов управления по свету

Габаритный чертеж (Размеры, мм)

GTE10, GL10, GL10G, DC, кабель

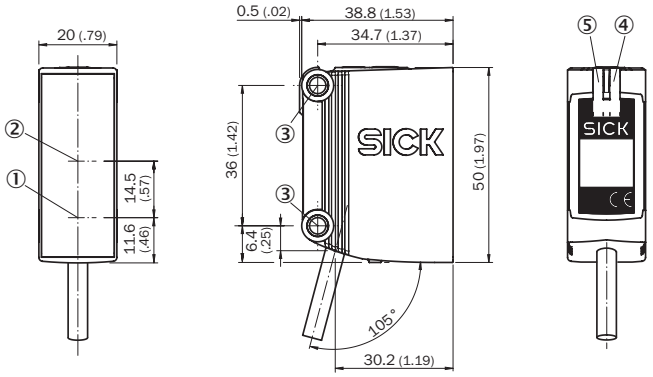

① Середина оптической оси передатчика
② Середина оптической оси приемника
③ Крепежное отверстие, Ø 4,2 мм
④ СД-индикатор желтый: состояние приема света
⑤ СД-индикатор зеленый: индикация питания

Рекомендуемые аксессуары

Другие варианты исполнения устройства и аксессуары ➜ www.sick.com/G10

	Краткое описание	Тип	Артикул
Крепежные уголки и пластины			
	Универсальный крепежный уголок для отражателей, Оцинкованная сталь	BEF-WN-REFX	2064574
Разъемы и кабели			
	Головка A: Разъем, M8, 3-контактный, прямой Головка B: - Кабель: без экрана	STE-0803-G	6037322

ОБЗОР КОМПАНИИ SICK

Компания SICK – ведущий производитель интеллектуальных датчиков и комплексных решений для промышленного применения. Уникальный спектр продукции и услуг формирует идеальную основу для надежного и эффективного управления процессами, защиты людей от несчастных случаев и предотвращения нанесения вреда окружающей среде.

Мы обладаем солидным опытом в самых разных отраслях и знаем все о ваших технологических процессах и требованиях. Поэтому, благодаря интеллектуальным датчикам, мы в состоянии предоставить именно то, что нужно нашим клиентам. В центрах прикладного применения в Европе, Азии и Северной Америке системные решения тестируются и оптимизируются под нужды заказчика. Все это делает нас надежным поставщиком и партнером по разработке.

Всеобъемлющий перечень услуг придает завершенность нашему ассортименту: SICK LifeTime Services оказывает поддержку на протяжении всего жизненного цикла оборудования и гарантирует безопасность и производительность.

Вот что для нас значит термин «Sensor Intelligence».

РЯДОМ С ВАМИ В ЛЮБОЙ ТОЧКЕ МИРА:

Контактные лица и представительства → www.sick.com