Техническое онлайн-описание

MLG02N-0595N13201

MLG-2 ProNet

ИЗМЕРИТЕЛЬНЫЕ АВТОМАТИЗИРОВАННЫЕ СВЕТОВЫЕ ЗАВЕСЫ

SICK
Sensor Intelligence.

Информация для заказа

Тип	Артикул
MLG02N-0595N13201	1217336

Другие варианты исполнения устройства и аксессуары ➜ www.sick.com/MLG-2_ProNet

Подробные технические данные

Характеристики

Версия	ProNet
Принцип работы датчика	Передатчик/приемник
Минимальный размер детектируемого объекта (MDO)	2,5 mm, 4,5 mm [1] [2] [3]
Расстояние между лучами	2,5 mm
Количество лучей	239
Высота контроля	595 mm
Возможности программного обеспечения	
Q_1	Контроль наличия
Адрес	–
Скорость передачи данных RS-485	–
Входит в комплект поставки	1 × передатчик 1 × приёмник 4/6 × крепления QuickFix (от высоты контроля 2 м 6 креплений QuickFix) 1 × крепёжный уголок для модуля промышленной сети 1 x модуль промышленной сети 1 × руководство по быстрому запуску

[1] MDO минимальный размер детектируемого объекта при высокой точности измерений.
[2] MDO минимальный размер детектируемого объекта при стандартной точности измерений.
[3] В зависимости от шага между лучами без настройки перекрестного луча.

Механика/электроника

ИСТОЧНИК ИЗЛУЧЕНИЯ	Светодиод, Инфракрасный свет
Длина волны	850 nm
Напряжение питания U_V	Пост. ток 18 V ... 30 V [1]
Потребляемый ток передатчика	66,95 mA [2]
Потребляемый ток приемника	167,8 mA [2]

[1] Без нагрузки.
[2] , Без нагрузки при 24 В.
[3] Эксплуатация на открытом воздухе только с внешним защитным корпусом.

Может быть изменено производителем без предварительного уведомления

Остаточная пульсация	< 5 V_{ss}
Выходной ток $I_{макс.}$	100 mA
Выходная нагрузка емкостная	100 nF
Выходная нагрузка индуктивная	1 H
Время инициализации	< 1 s
Размеры (Ш x В x Г)	34 mm x 672,25 mm x 30,6 mm
Материал корпуса	Алюминий
Индикация	LED
Тип защиты	IP65, IP67 [3]
Схемы защиты	U_B-подключения с защитой от переполюсовки, Выход Q с защитой от короткого замыкания, Подавление импульсных помех
Класс защиты	III
Вес	1,445 kg
Лицевая панель	PMMA
Опция	Отсутствует

[1] Без нагрузки.
[2] , Без нагрузки при 24 В.
[3] Эксплуатация на открытом воздухе только с внешним защитным корпусом.

Производительность

Максимальная дальность сканирования	2,8 m [1]
Минимальная дальность сканирования	≥ 0 m
Дистанция работы	2 m
Оценка	19,7 ms [2] [3]

[1] Отсутствует резерв на случай воздействия окружающей среды и старения диода.
[2] Без высокой скорости.
[3] С омической нагрузкой.

Интерфейсы

Интерфейс	PROFINET

Данные окружающей среды

ЭМС	EN 60947-5-2
Диапазон температур при работе	–30 °C +55 °C
Диапазон температур при хранении	–40 °C +70 °C
Нечувствительность ко внешним источникам света	Прямой: 150.000 lx [1] Непрямой: 200.000 lx [2]
Виброустойчивость	Синусоидальные колебания 10—150 Гц 5 г
Устойчивость к сотрясениям	Длительная ударная нагрузка 10 г, 16 мс, 1000 ударов, Одинарные удары 15 г, 11 мс, 3 на каждую ось
№ файла UL	NRKH.E181493 (датчик) NRAQ.E238799 (Модуль промышленной сети)

[1] Режим работы снаружи.
[2] Устойчивость к непрямому постоянному свету.

Классификации

ECl@ss 5.0	27270910
ECl@ss 5.1.4	27270910
ECl@ss 6.0	27270910
ECl@ss 6.2	27270910
ECl@ss 7.0	27270910
ECl@ss 8.0	27270910
ECl@ss 8.1	27270910
ECl@ss 9.0	27270910
ETIM 5.0	EC002549
ETIM 6.0	EC002549
UNSPSC 16.0901	39121528

Может быть изменено производителем без предварительного уведомления

Габаритный чертеж (Размеры, мм)

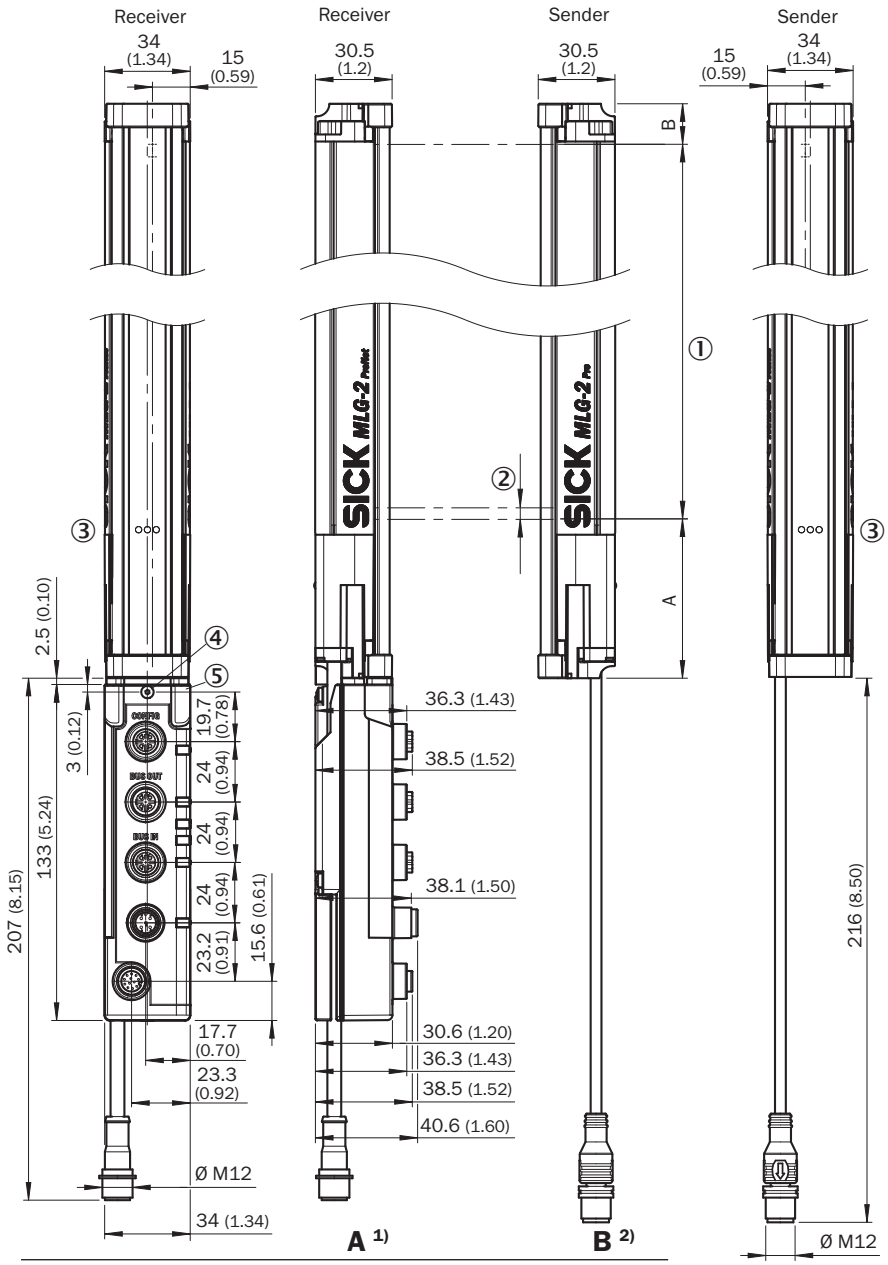

	A [1]	B [2]
Beam separation 2.5 mm	62.25 (2.45)	17.15 (0.68)
Beam separation 5 mm	63.3 (2.49)	16.1 (0.63)
Beam separation 10 mm	68.3 (2.69)	16.1 (0.63)
Beam separation 20 mm	68.3 (2.69)/78.3 (3.08) [3]	16.1 (0.63)
Beam separation 25 mm	83.3 (3.28)	16.1 (0.63)
Beam separation 30 mm	88.3 (2.69)	16.1 (0.63)
Beam separation 50 mm	108.3 (4.26)	16.1 (0.63)

[1] Distance: MLG-2 edge - first beam
[2] Distance: MLG-2 edge - last beam
[3] MLG20x-xx**40**: 68.3 mm
MLG20x-xx**80**: 78.3 mm

① Высота контроля (см. оптические свойства)
② Разделение луча (RM)
③ Индикация состояния: светодиоды зеленый, желтый, красный
④ Стопорный винт M4, момент затяжки 0,5 Нм

⑤ Для резьбовых шпилек M4, момент затяжки 0,5 Нм

Варианты настройки

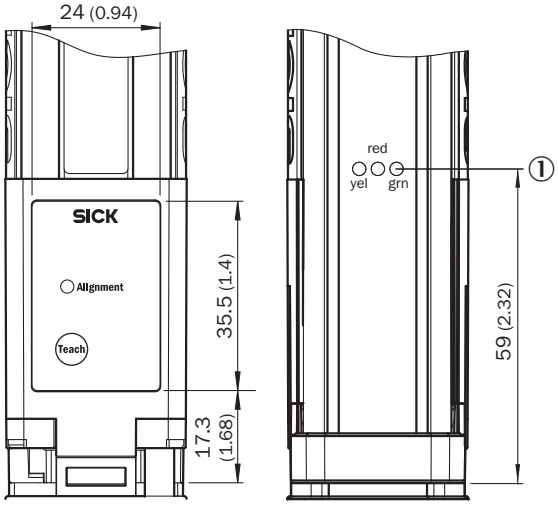

① Индикация состояния: светодиоды зеленый, желтый, красный

Тип и схема подключения

PROFINET, EtherCAT®, EtherNet/IP

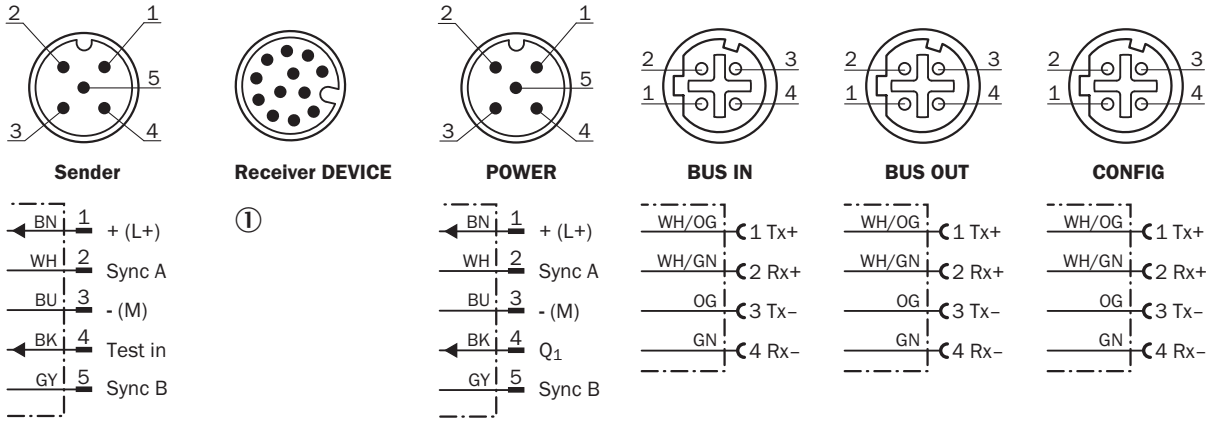

① *Connection to fieldbus module*

Тип подключения

Ethernet

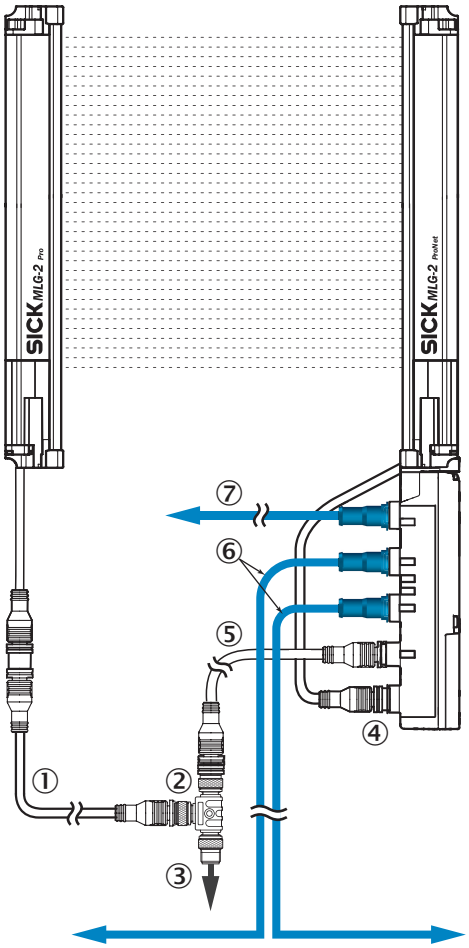

① Переходной провод для передатчика (DSL-1205-GxxMC)
② Тройник
③ Соединительный кабель (DOL-1205-GxxM)
④ Разъем подключения приемника «DEVICE»
⑤ Переходной провод «POWER» (DSL-1205-GxxMC)
⑥ Ethernet, переходной провод «BUS IN, BUS OUT»
⑦ Ethernet, переходной провод «CONFIG»

Схема соединений

Тройник

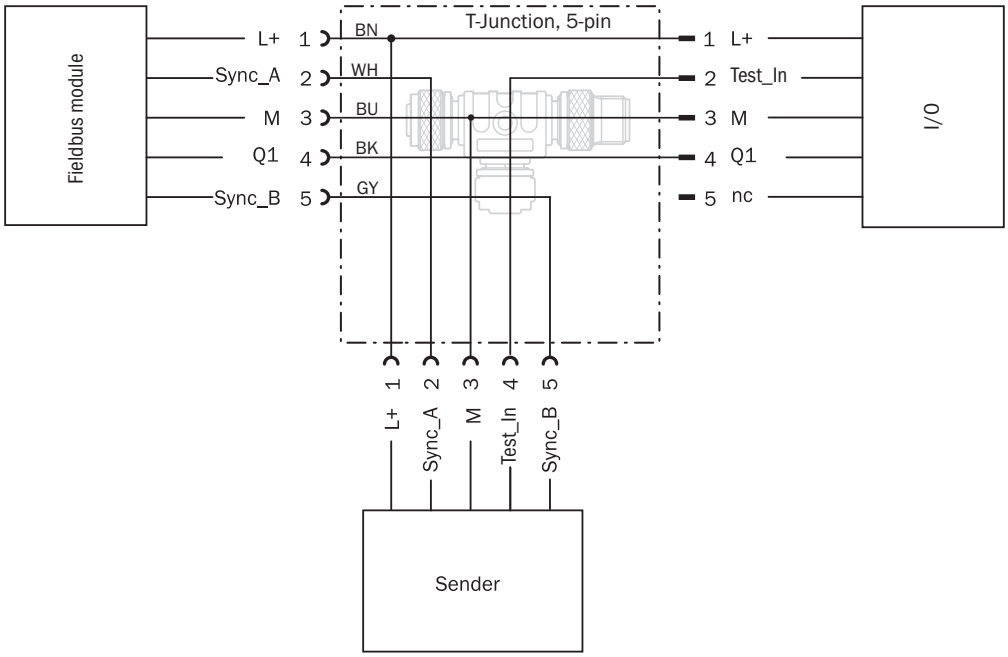

Рекомендуемые аксессуары

Другие варианты исполнения устройства и аксессуары ➜ www.sick.com/MLG-2_ProNet

	Краткое описание	Тип	Артикул
Зажимные и юстировочные крепления			
	Крепежный уголок для внешнего монтажа модуля промышленной сети, 1 крепежный уголок и 1 винт M5 x 6-8.8, Нержавеющая сталь V2A (1.4301)	BEF-WN-FBM-SET1	2082322
Переходники и распределители			
		SBO-02G12-SM	6029305
Разъемы и кабели			
	Головка A: разъём "мама", M12, 5-контактный, прямой, A-кодированный Головка B: Разъем, M12, 5-контактный, прямой, A-кодированный Кабель: Кабель датчик/пускатель, PUR, без галогенов, без экрана, 5 m	YF2A15-050UB5M2A15	2096010
	Головка A: Разъем, M12, 4-контактный, прямой, D-кодир. Головка B: Разъем, RJ45, 8-контактный, прямой Кабель: Ethernet, скручены попарно, PUR, без галогенов, с экраном, 5 m	YM2D24-050EA1MRJA4	6034415
	Головка A: Разъем, M12, 4-контактный, D-кодир. Головка B: Разъем, M12, 4-контактный, D-кодир. Кабель: Ethernet, скручены попарно, PUR, без галогенов, с экраном, 5 m	YM2D24-050EA2M2D24	6034422

Может быть изменено производителем без предварительного уведомления

	Краткое описание	Тип	Артикул
	Головка A: разъём "мама", M12, 5-контактный, прямой, A-кодированный Головка B: Свободный конец кабеля Кабель: Кабель датчик/пускатель, PVC, без экрана, 5 m	YF2A15-050VB5XLEAX	2096240

ОБЗОР КОМПАНИИ SICK

Компания SICK – ведущий производитель интеллектуальных датчиков и комплексных решений для промышленного применения. Уникальный спектр продукции и услуг формирует идеальную основу для надежного и эффективного управления процессами, защиты людей от несчастных случаев и предотвращения нанесения вреда окружающей среде.

Мы обладаем солидным опытом в самых разных отраслях и знаем все о ваших технологических процессах и требованиях. Поэтому, благодаря интеллектуальным датчикам, мы в состоянии предоставить именно то, что нужно нашим клиентам. В центрах прикладного применения в Европе, Азии и Северной Америке системные решения тестируются и оптимизируются под нужды заказчика. Все это делает нас надежным поставщиком и партнером по разработке.

Всеобъемлющий перечень услуг придает завершенность нашему ассортименту: SICK LifeTime Services оказывает поддержку на протяжении всего жизненного цикла оборудования и гарантирует безопасность и производительность.

Вот что для нас значит термин «Sensor Intelligence».

РЯДОМ С ВАМИ В ЛЮБОЙ ТОЧКЕ МИРА:

Контактные лица и представительства → www.sick.com