Техническое онлайн-описание

GL10-P4212

G10

ФОТОЭЛЕКТРИЧЕСКИЕ ДАТЧИКИ В СТАНДАРТНОМ КОРПУСЕ

SICK
Sensor Intelligence.

Изображения могут отличаться от оригинала

Информация для заказа

Тип	Артикул
GL10-P4212	1065887

Входит в объем поставки: P250 (1), BEF-G10DC01 (1)

Другие варианты исполнения устройства и аксессуары ➜ www.sick.com/G10

Подробные технические данные

Характеристики

Принцип датчика/ обнаружения	Датчик с отражением от рефлектора, Двойная линза
Размеры (Ш x В x Г)	20 mm x 50 mm x 39 mm
Форма корпуса (выход света)	Прямоугольный
Дистанция работы, макс.	0,08 m ... 15 m [1)] 0,08 m ... 12 m [2)]
Расстояние срабатывания	0,15 m ... 12 m [1)] 0,15 m ... 10 m [2)]
Вид излучения	Видимый красный свет
ИСТОЧНИК ИЗЛУЧЕНИЯ	Светодиод PinPoint [3)]
Размеры светового пятна (расстояние)	Ø 58 mm (5 m)
Длина волны	625 nm
Настройка	Потенциометр, 270°

[1)] Отражатель PL80A.
[2)] Отражатель P250.
[3)] Средний срок службы: 100 000 ч при T_U = +25 °C.

Может быть изменено производителем без предварительного уведомления

Механика/электроника

Напряжение питания	10 V DC ... 30 V DC [1]
Остаточная пульсация	± 5 V_{ss} [2]
Потребление тока	20 mA
Переключающий выход	PNP
Тип переключения	СВЕТЛО/ТЕМНО
Тип переключения по выбору	Выбирается, через переключатель СВЕТЛО/ТЕМНО (L/D)
Выходной ток $I_{макс.}$	≤ 100 mA
Оценка	≤ 500 µs [3]
Частота переключения	1.000 Hz [4]
Тип подключения	Разъем M12, 4-конт.
Схемы защиты	A [5] B [6] C [7] D [8]
Класс защиты	III
Вес	35 g
Поляризационный фильтр	✓
Материал корпуса	Пластик, ABS/PMMA
Тип защиты	IP67
Комплект поставки	Крепежный уголок BEF-G10DC01, Отражатель P250
ЭМС	EN 60947-5-2
Диапазон температур при работе	–30 °C ... +60 °C
Диапазон температур при хранении	–40 °C ... +70 °C
№ файла UL	NRKH.E348498 & NRKH7.E348498
Прочие стандарты	UL325 [9]

[1] Предельные значения при работе в защищенной от короткого замыкания сети макс. 8 A.
[2] Не допускается превышение или занижение допуска U_V.
[3] Продолжительность сигнала при омической нагрузке.
[4] При соотношении светло/темно 1:1.
[5] A = подключения U_V с защитой от переполюсовки.
[6] B = входы и выходы с защитой от инверсии полярности.
[7] C = подавление импульсных помех.
[8] D = выходы с защитой от короткого замыкания.
[9] Отвечает требованиям согласно UL325, если используется внешний защитный корпус (например, BEF-G10WSG, 2071960).

Параметры техники безопасности

$MTTF_D$	1.742 лет
DC_{avg}	0%

Классификации

ECl@ss 5.0	27270902
ECl@ss 5.1.4	27270902
ECl@ss 6.0	27270902
ECl@ss 6.2	27270902

ECl@ss 7.0	27270902
ECl@ss 8.0	27270902
ECl@ss 8.1	27270902
ECl@ss 9.0	27270902
ETIM 5.0	EC002717
ETIM 6.0	EC002717
UNSPSC 16.0901	39121528

Схема соединений

Cd-066

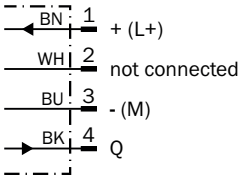

Характеристика

GL10

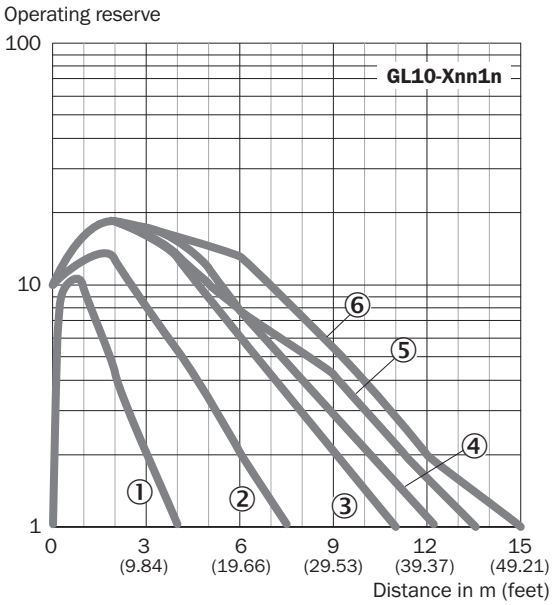

Размер светового пятна

Размер светового пятна

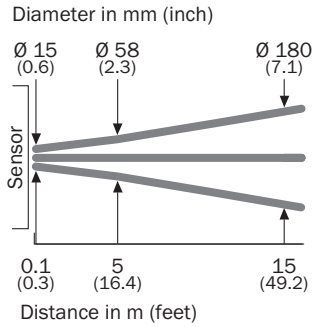

Диаграмма расстояний срабатывания

GL10

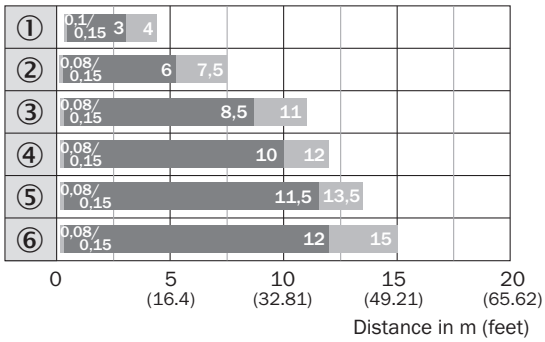

Sensing range Sensing range max.

① Отражающая пленка REF-IRF-56
② Отражатель PL20A
③ Отражатель PL30A
④ Отражатель P250
⑤ Отражатель PL40A
⑥ Отражатель PL80A

Опции настройки

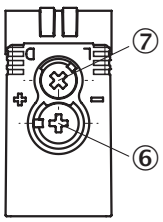

⑥ Настройка расстояния срабатывания
⑦ Переключатель режимов управления по свету

Габаритный чертеж (Размеры, мм)

GTE10, GL10, GL10G, DC, штекер

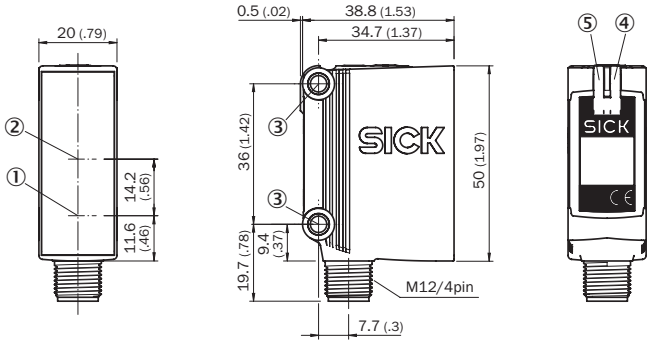

① Середина оптической оси передатчика
② Середина оптической оси приемника
③ Крепежное отверстие, Ø 4,2 мм
④ СД-индикатор желтый: состояние приема света
⑤ СД-индикатор зеленый: индикация питания

Рекомендуемые аксессуары

Другие варианты исполнения устройства и аксессуары ➜ www.sick.com/G10

	Краткое описание	Тип	Артикул
Крепежные уголки и пластины			
	Универсальный крепежный уголок для отражателей, Оцинкованная сталь	BEF-WN-REFX	2064574
Разъемы и кабели			
	Головка A: Разъем, M12, 4-контактный, прямой Головка B: - Кабель: без экрана	STE-1204-G	6009932
	Головка A: разъём "мама", M12, 4-контактный, прямой, A-кодированный Головка B: Свободный конец кабеля Кабель: Кабель датчик/пускатель, PVC, без экрана, 5 m	YF2A14-050VB3XLEAX	2096235

Может быть изменено производителем без предварительного уведомления

ОБЗОР КОМПАНИИ SICK

Компания SICK – ведущий производитель интеллектуальных датчиков и комплексных решений для промышленного применения. Уникальный спектр продукции и услуг формирует идеальную основу для надежного и эффективного управления процессами, защиты людей от несчастных случаев и предотвращения нанесения вреда окружающей среде.

Мы обладаем солидным опытом в самых разных отраслях и знаем все о ваших технологических процессах и требованиях. Поэтому, благодаря интеллектуальным датчикам, мы в состоянии предоставить именно то, что нужно нашим клиентам. В центрах прикладного применения в Европе, Азии и Северной Америке системные решения тестируются и оптимизируются под нужды заказчика. Все это делает нас надежным поставщиком и партнером по разработке.

Всеобъемлющий перечень услуг придает завершенность нашему ассортименту: SICK LifeTime Services оказывает поддержку на протяжении всего жизненного цикла оборудования и гарантирует безопасность и производительность.

Вот что для нас значит термин «Sensor Intelligence».

РЯДОМ С ВАМИ В ЛЮБОЙ ТОЧКЕ МИРА:

Контактные лица и представительства → www.sick.com