Техническое онлайн-описание

# PFT-SAB1X0SG2SSAVMSSZ

PFT

ДАТЧИКИ ДАВЛЕНИЯ

SICK
Sensor Intelligence.

Изображения могут отличаться от оригинала

## Информация для заказа

| Тип | Артикул |
|---|---|
| PFT-SAB1X0SG2SSAVMSSZ | 6038765 |

Другие варианты исполнения устройства и аксессуары → www.sick.com/PFT

## Подробные технические данные

### Характеристики

| | |
|---|---|
| **Среда** | Жидкая, газообразная |
| **Тип давления:** | Абсолютное давление |
| **Единица измерения давления** | bar |
| **Диапазон измерения** | 1 bar, 0 bar |
| **Рабочая температура** | –30 °C ... +100 °C |
| **Выходной сигнал** | 0–10 В, 3-проводной |
| **Особенности** | Без |

### Механика/электроника

| | |
|---|---|
| **Технические подключения** | G ¼ внутренняя |
| **Материалы, соприкасающиеся со средой** | Стандартная мембрана: нержавеющая сталь 1.4571, нержавеющая сталь 1.4534 для диапазонов измерений > 25 бар |
| **Внутренняя передаваемая жидкость** | Синтетическое масло (отсутствует при установленной не заподлицо мембране для диапазонов измерений > 25 бар) |
| **Канальное отверстие** | , Standard |
| **Материал корпуса** | Нержавеющая сталь 1.4571 |
| **Тип подключения** | Круглый штекерный соединитель M12 x 1, 4-контактный, IP67 |
| **Напряжение питания** | 10–30 В DC, 14–30 В DC при выходном сигнале 0–10 В |
| **Электробезопасность** | Защита от перенапряжения: 36 В DC<br>Устойчивость к короткому замыканию: $Q_A$ относительно M<br>Защита от инверсии полярности: $L^+$ относительно M<br>Класс защиты: III |
| **Пропадание напряжения питания** | 500 V DC, Напряжение питания NEC Class 02 (низкое напряжение и низкий ток макс. 100 ВА также в аварийном состоянии) |
| **Соответствие требованиям ЕС** | Директива ЕС по оборудованию, работающему под давлением: 2014/68/EC, Директива ЕС по электромагнитной совместимости: 2004/108/EC, EN 61326-2-3 |
| **Вес датчика** | Ок. 200 g |
| **Уплотнение** | Без уплотнения |
| **Тип защиты** | IP67 |
| **Класс защиты III** | ✓ |

## Производительность

| | |
|---|---|
| **Нелинейность** | ≤ ± 0,2 %, интервала (Best Fit Straight Line, BFSL) согласно IEC 61298-2 |
| **Точность** | ≤ ± 0,5 % интервала |
| **Неповторяемость результатов измерений** | ≤ ± 0,1 % интервала |
| **Время настройки (10–90 %)** | ≤ 1 ms ≤ 10 мс при температуре измеряемого материала < –30 °C для диапазона измерений до 25 бар или с установленной заподлицо мембраной |
| **Долговременный дрейф/стабильность за год работы** | ≤ ± 0,2 % интервала (при эталонных условиях) |
| **Температурные коэффициенты в диапазоне номинальных температур** | Средний ТК нулевой точки: ≤ 0,2 % интервала/10 K (< 0,4 % для диапазона измерений ≤ 0,25 бар), Средний ТК интервала ≤ 0,2 % интервала /10 K |
| **Диапазон номинальных температур** | 0 °C ... +80 °C |
| **Срок службы** | Мин.10 млн. перемен направления нагрузки |

## Данные окружающей среды

| | |
|---|---|
| **Температура окружающей среды** | –20 °C ... +80 °C |
| **Температура хранения** | –40 °C ... +100 °C, с установленной заподлицо мембраной и встроенным участком охлаждения: от –20 °C до +100 °C |
| **Устойчивость к сотрясениям** | 1000 g согласно IEC 60068-2-27 (механические удары)<br>400 g согласно IEC 60068-2-27 (механические удары) для вариантов со встроенным участком охлаждения |
| **Устойчивость к вибрации** | 20 g согласно IEC 60068-2-6 (вибрации при резонансе)<br>10 g согласно IEC 60068-2-6 (вибрации при резонансе) для вариантов со встроенным участком охлаждения |

## Классификации

| | |
|---|---|
| **ECl@ss 5.0** | 27200614 |
| **ECl@ss 5.1.4** | 27200614 |
| **ECl@ss 6.0** | 27200614 |
| **ECl@ss 6.2** | 27200614 |
| **ECl@ss 7.0** | 27200614 |
| **ECl@ss 8.0** | 27200614 |
| **ECl@ss 8.1** | 27200614 |
| **ECl@ss 9.0** | 27200614 |
| **ETIM 5.0** | EC002476 |
| **ETIM 6.0** | EC002476 |
| **UNSPSC 16.0901** | 41112410 |

## Габаритный чертеж (Размеры, мм)

Корпус с круглым штекерным соединителем M12 x 1

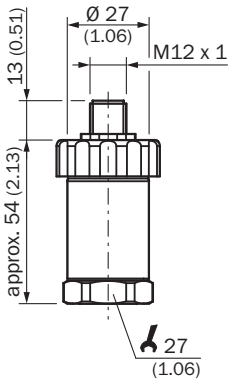


G ¼ внутренняя

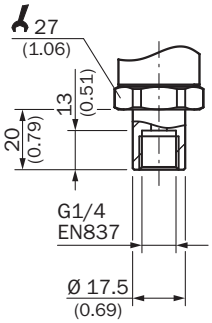


## Тип подключения

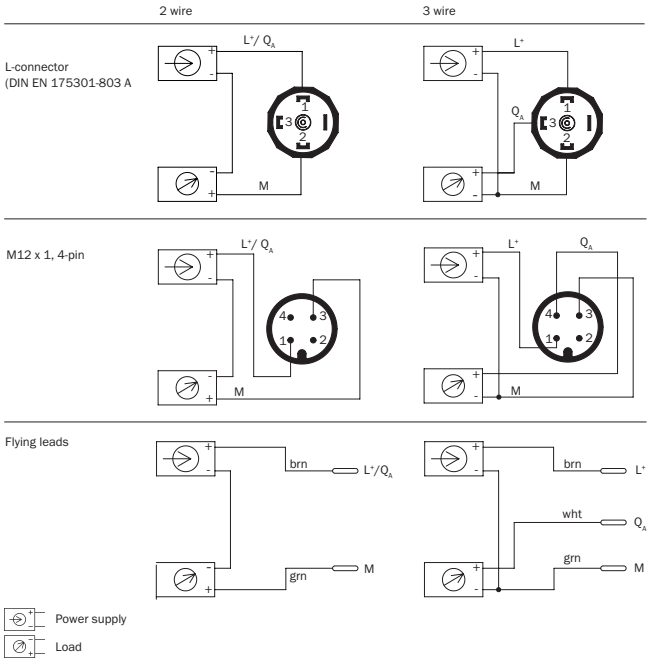



Может быть изменено производителем без предварительного уведомления

## Рекомендуемые аксессуары

Другие варианты исполнения устройства и аксессуары → www.sick.com/PFT

| | Краткое описание | Тип | Артикул |
|---|---|---|---|
| Крепежные уголки и пластины | | | |
| | Крепежный уголок для простого и надежного монтажа на стене датчиков давления с помощью шестигранных болтов 27 мм, Алюминий | BEF-FL-ALUPBS-HLDR | 5322501 |
| Разъемы и кабели | | | |
| | Головка A: разъём "мама", M12, 4-контактный, Угловые отражатели<br>Головка B: Свободный конец кабеля<br>Кабель: PVC, без экрана, 5 m | DOL-1204-W05MD | 6020399 |
| | Головка A: разъём "мама", M12, 4-контактный, прямой, A-кодированный<br>Головка B: Свободный конец кабеля<br>Кабель: Кабель датчик/пускатель, PUR, без галогенов, без экрана, 2 m | YF2A14-020UB3XLEAX | 2095607 |
| | Головка A: разъём "мама", M12, 4-контактный, прямой, A-кодированный<br>Головка B: Свободный конец кабеля<br>Кабель: Кабель датчик/пускатель, PVC, без экрана, 2 m | YF2A14-020VB3XLEAX | 2096234 |
| | Головка A: разъём "мама", M12, 4-контактный, прямой, A-кодированный<br>Головка B: Свободный конец кабеля<br>Кабель: Кабель датчик/пускатель, PUR, без галогенов, без экрана, 5 m | YF2A14-050UB3XLEAX | 2095608 |
| | Головка A: разъём "мама", M12, 4-контактный, прямой, A-кодированный<br>Головка B: Свободный конец кабеля<br>Кабель: Кабель датчик/пускатель, PVC, без экрана, 5 m | YF2A14-050VB3XLEAX | 2096235 |
| | Головка A: разъём "мама", M12, 4-контактный, прямой, A-кодированный<br>Головка B: Свободный конец кабеля<br>Кабель: Кабель датчик/пускатель, PUR, без галогенов, без экрана, 10 m | YF2A14-100UB3XLEAX | 2095609 |
| | Головка A: разъём "мама", M12, 4-контактный, прямой, A-кодированный<br>Головка B: Свободный конец кабеля<br>Кабель: Кабель датчик/пускатель, PVC, без экрана, 10 m | YF2A14-100VB3XLEAX | 2096236 |
| | Головка A: разъём "мама", M12, 4-контактный, прямой, A-кодированный<br>Головка B: Свободный конец кабеля<br>Кабель: Кабель датчик/пускатель, PUR, без галогенов, без экрана, 15 m | YF2A14-150UB3XLEAX | 2095610 |
| | Головка A: разъём "мама", M12, 4-контактный, прямой, A-кодированный<br>Головка B: Свободный конец кабеля<br>Кабель: Кабель датчик/пускатель, PVC, без экрана, 15 m | YF2A14-150VB3XLEAX | 2096237 |
| | Головка A: разъём "мама", M12, 4-контактный, прямой, A-кодированный<br>Головка B: Свободный конец кабеля<br>Кабель: Кабель датчик/пускатель, PUR, без галогенов, без экрана, 20 m | YF2A14-200UB3XLEAX | 2095611 |
| | Головка A: разъём "мама", M12, 4-контактный, прямой, A-кодированный<br>Головка B: Свободный конец кабеля<br>Кабель: Кабель датчик/пускатель, PVC, без экрана, 20 m | YF2A14-200VB3XLEAX | 2096238 |
| | Головка A: разъём "мама", M12, 4-контактный, прямой, A-кодированный<br>Головка B: Свободный конец кабеля<br>Кабель: Кабель датчик/пускатель, PUR, без галогенов, без экрана, 25 m | YF2A14-250UB3XLEAX | 2095615 |
| | Головка A: разъём "мама", M12, 4-контактный, Угловые отражатели, A-кодированный<br>Головка B: Свободный конец кабеля<br>Кабель: Кабель датчик/пускатель, PUR, без галогенов, без экрана, 2 m | YG2A14-020UB3XLEAX | 2095766 |

| | Краткое описание | Тип | Артикул |
|---|---|---|---|
| | Головка A: разъём "мама", M12, 4-контактный, Угловые отражатели, A-кодированный<br>Головка B: Свободный конец кабеля<br>Кабель: Кабель датчик/пускатель, PVC, без экрана, 2 m | YG2A14-020VB3XLEAX | 2095895 |
| | Головка A: разъём "мама", M12, 4-контактный, Угловые отражатели, A-кодированный<br>Головка B: Свободный конец кабеля<br>Кабель: Кабель датчик/пускатель, PUR, без галогенов, без экрана, 5 m | YG2A14-050UB3XLEAX | 2095767 |
| | Головка A: разъём "мама", M12, 4-контактный, Угловые отражатели, A-кодированный<br>Головка B: Свободный конец кабеля<br>Кабель: Кабель датчик/пускатель, PVC, без экрана, 5 m | YG2A14-050VB3XLEAX | 2095897 |
| | Головка A: разъём "мама", M12, 4-контактный, Угловые отражатели, A-кодированный<br>Головка B: Свободный конец кабеля<br>Кабель: Кабель датчик/пускатель, PUR, без галогенов, без экрана, 10 m | YG2A14-100UB3XLEAX | 2095768 |
| | Головка A: разъём "мама", M12, 4-контактный, Угловые отражатели, A-кодированный<br>Головка B: Свободный конец кабеля<br>Кабель: Кабель датчик/пускатель, PVC, без экрана, 10 m | YG2A14-100VB3XLEAX | 2095898 |
| | Головка A: разъём "мама", M12, 4-контактный, Угловые отражатели, A-кодированный<br>Головка B: Свободный конец кабеля<br>Кабель: Кабель датчик/пускатель, PUR, без галогенов, без экрана, 15 m | YG2A14-150UB3XLEAX | 2095769 |
| | Головка A: разъём "мама", M12, 4-контактный, Угловые отражатели, A-кодированный<br>Головка B: Свободный конец кабеля<br>Кабель: Кабель датчик/пускатель, PVC, без экрана, 15 m | YG2A14-150VB3XLEAX | 2096213 |
| | Головка A: разъём "мама", M12, 4-контактный, Угловые отражатели, A-кодированный<br>Головка B: Свободный конец кабеля<br>Кабель: Кабель датчик/пускатель, PUR, без галогенов, без экрана, 20 m | YG2A14-200UB3XLEAX | 2095770 |
| | Головка A: разъём "мама", M12, 4-контактный, Угловые отражатели, A-кодированный<br>Головка B: Свободный конец кабеля<br>Кабель: Кабель датчик/пускатель, PVC, без экрана, 20 m | YG2A14-200VB3XLEAX | 2096214 |
| | Головка A: разъём "мама", M12, 4-контактный, Угловые отражатели, A-кодированный<br>Головка B: Свободный конец кабеля<br>Кабель: Кабель датчик/пускатель, PUR, без галогенов, без экрана, 25 m | YG2A14-250UB3XLEAX | 2095771 |


Может быть изменено производителем без предварительного уведомления

# ОБЗОР КОМПАНИИ SICK

Компания SICK – ведущий производитель интеллектуальных датчиков и комплексных решений для промышленного применения. Уникальный спектр продукции и услуг формирует идеальную основу для надежного и эффективного управления процессами, защиты людей от несчастных случаев и предотвращения нанесения вреда окружающей среде.

Мы обладаем солидным опытом в самых разных отраслях и знаем все о ваших технологических процессах и требованиях. Поэтому, благодаря интеллектуальным датчикам, мы в состоянии предоставить именно то, что нужно нашим клиентам. В центрах прикладного применения в Европе, Азии и Северной Америке системные решения тестируются и оптимизируются под нужды заказчика. Все это делает нас надежным поставщиком и партнером по разработке.

Всеобъемлющий перечень услуг придает завершенность нашему ассортименту: SICK LifeTime Services оказывает поддержку на протяжении всего жизненного цикла оборудования и гарантирует безопасность и производительность.

**Вот что для нас значит термин «Sensor Intelligence».**

# РЯДОМ С ВАМИ В ЛЮБОЙ ТОЧКЕ МИРА:

Контактные лица и представительства → www.sick.com