Техническое онлайн-описание

LBV331-GXAGDRAMX0700

LBV301

ДАТЧИКИ УРОВНЯ ЗАПОЛНЕНИЯ

SICK
Sensor Intelligence.

Изображения могут отличаться от оригинала

Информация для заказа

Тип	Артикул
LBV331-GXAGDRAMX0700	6052869

Другие варианты исполнения устройства и аксессуары → www.sick.com/LBV301

Подробные технические данные

Характеристики

Среда	Сыпучие материалы
Способ измерения	Предельное значение
Длина зонда	700 mm
Рабочее давление	–1 bar 16 bar
Рабочая температура	–50 °C ... +150 °C
Плотность загружаемого материала	≥ 0,02 g/cm³
Допуск ATEX	ATEX II 1D, 1/2D, 2D Ex ta ta/tb tb IIIC Tx Da, Da/Db, Db
Испытание опытного образца	BVS 17 ATEX E 098

Производительность

Точность измерительного элемента	± 10 mm
Воспроизводимость	≤ 5 mm
Оценка	500 мс при покрытии / 1000 мс при освобождении

Электрика

Потребление тока	5 mA ... 30 mA
Время инициализации	< 2 s
Класс защиты 1 по VDE	✓
Тип подключения	M20 x 1,5
Выходной сигнал	Двойное реле (DPDT)
Напряжение питания	Двойное реле (DPDT): 20 V DC ... 72 V DC / 20 V AC ... 253 V AC
Гистерезис	10 mm
Выходной ток	> 10 µA; < 3A AC, 1A DC
Тип защиты	IP66 / IP67

Механика

Технические подключения	G 1½ A PN 16
Материал корпуса	Алюминий
Материал датчиков	Нержавеющая сталь 316L, 318S

Данные окружающей среды

Диапазон температур при работе	–40 °C ... +70 °C
Диапазон температур при хранении	–40 °C ... +80 °C

Классификации

ECl@ss 5.0	27273202
ECl@ss 5.1.4	27273202
ECl@ss 6.0	27273202
ECl@ss 6.2	27273202
ECl@ss 7.0	27273202
ECl@ss 8.0	27273202
ECl@ss 8.1	27273202
ECl@ss 9.0	27273202
ETIM 5.0	EC002654
ETIM 6.0	EC002654
UNSPSC 16.0901	41111938

Код типа

Код типа

Разрешение

XX	без
CX	ATEX II 1G, ½ G, 2G Ex ia IIC T6
CK	ATEX II 1G, ½ G, 2G Ex ia IIC T6 + 1D, 1/2D, 2D Ex tD IP66 T
LX	ATEX II ½ G, 2G Ex d IIC T6
LK	ATEX II ½ G, 2G Ex d IIC T6 + 1D, 1/2 D, 2D Ex tD IP66 T
GX	ATEX II 1D, ½ D, 2D Ex tD IP66 T

Исполнение/температура процесса

A	Стандартная / –50 °C ... +150 °C
B	С промежуточной деталью / –50 °C ... +250 °C
C	Обнаружение твёрдых веществ в воде / –50 °C ... +150 °C

Технологическое соединение/материал (смотри ниже)

Электроника

C	Бесконтактный выключатель 20 ... 253 В переменного тока (постоянного тока)
R	Реле (DPDT) 20...72 VB пост. тока / 20 ... 253 В перем. тока (3 A)
T	Транзистор (NPN/PNP) 10 ... 55 В пост. тока
N	Сигнал Namur

Корпус/степень защиты

K	Пластик / IP66, IP67
A	Алюминий / IP66, IP67
V	Нержавеющая сталь (точное литьё) 316L / IP66, IP67
8	Нержавеющая сталь (электрополированная) 316L / IP66, IP67

Кабельный ввод/штекерный разъём

M	M20 x 1,5 / без
N	½" NPT / без

Длина 180 ... 6000 мм

LBV 331 -								X	

Не все варианты с разными кодами типа можно комбинировать между собой!

Технологическое соединение/материал

GC	Резьба G 1 (DIN 3852-A) PN 16 / 316L
GR	Резьба G 1 (DIN 3852-A) PN 16 / 316L,Ra<0,8 мкм
GD	Резьба G 1 ½ (DIN 3852-A) PN 16 / 316L
GT	Резьба G 1 ½ (DIN 3852-A) PN 16 / 316L,Ra<0,8 мкм
ND	Резьба 1 ½" NPT (ASME B1.20.1) PN 16 / 316L
NT	Резьба 1 ½" NPT (ASME B1.20.1) PN 16 / 316L,Ra<0,8 мкм
CT	Тройной зажим 1 ½" / 316L Ra<0,8 мкм
CV	Тройной зажим 2" / 316L Ra<0,8 мкм
CQ	Тройной зажим 2 ½" / 316L Ra<0,8 мкм
CM	Тройной зажим 3 ½" / 316L Ra<0,8 мкм
RP	Резьбовое соединение, DN 40, PN 40, DIN 11851 / 316L Ra<0,8 мкм
RF	Резьбовое соединение, DN 40, PN 40, DIN 11864-1 форма A / 316L Ra<0,8 мкм
RH	Резьбовое соединение, DN 65, PN 25, DIN 11851 / 316L Ra<0,8 мкм
TV	Tuchenhagen Varivent, DN 32..,1 ½".. PN 25 / 316L Ra<0,8 мкм
C2	Зажим с буртиком, DN 40, PN 40, DIN,11864-3 форма A / 316L Ra<0,8 мкм
BF	Фланец, DN 32, PN 40, форма C, DIN 2501 / 316L
DF	Фланец, DN 40, PN 40, форма C, DIN 2501 / 316L
EF	Фланец, DN 50, PN 40, форма C, DIN 2501 / 316L
4F	Фланец, DN 65, PN 16, форма C, DIN 2501 / 316L
KF	Фланец, DN 80, PN 40, форма C, DIN 2501 / 316L
ZF	Фланец, DN 100, PN 6, форма C, DIN 2501 / 316L

MF	Фланец DN 100, PN 16, форма C, DIN2501 / 316L
OF	Фланец DN 100, PN 40, форма C, DIN2501 / 316L
3F	Фланец DN 125, PN 6, форма C, DIN2501 / 316L
QF	Фланец DN 150, PN 16, форма C, DIN2501 / 316L
2F	Фланец DN 200, PN 10, форма C, DIN2501 / 316L
EK	Фланец DN 50, PN 40 EN1092-1 форма B1 / 316L
DA	Фланец 1 ½" 150lb RF, ANSI B16.5 / 316L
EA	Фланец 1 ½" 300lb RF, ANSI B16.5 / 316L
HA	Фланец 2" 150lb RF, ANSI B16.5 / 316L
IA	Фланец 2" 300lb RF, ANSI B16.5 / 316L
OA	Фланец 3" 150lb RF, ANSI B16.5 / 316L
OE	Фланец 3" 150lb FF, ANSI B16.5 / 316L
PA	Фланец 3" 300lb RF, ANSI B16.5 / 316L
PE	Фланец 3" 300lb FF, ANSI B16.5 / 316L
JA	Фланец 3 ½" 150lb RF, ANSI B16.5 / 316L
SA	Фланец 4" 150lb RF, ANSI B16.5 / 316L
UA	Фланец 4" 300lb RF, ANSI B16.5 / 316L
AU	Фланец DN 50, 10K RF, JIS / 316L
HU	Фланец DN 65, 10K RF, JIS / 316L
BU	Фланец DN 80, 10K RF, JIS / 316L
CU	Фланец DN 100, 10K RF, JIS / 316L

Габаритный чертеж (Размеры, мм)

LBV331 фланец

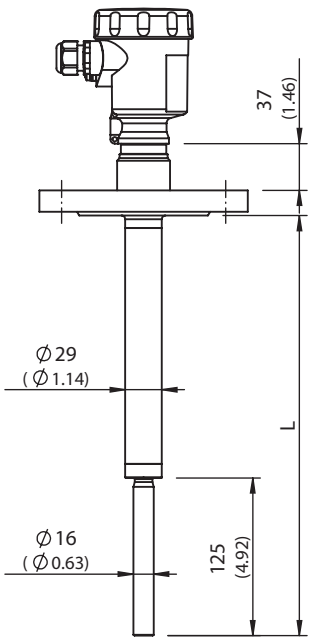

All dimensions in mm (inch)

Может быть изменено производителем без предварительного уведомления

LBV331, исполнение резьбы G 1 ½ A

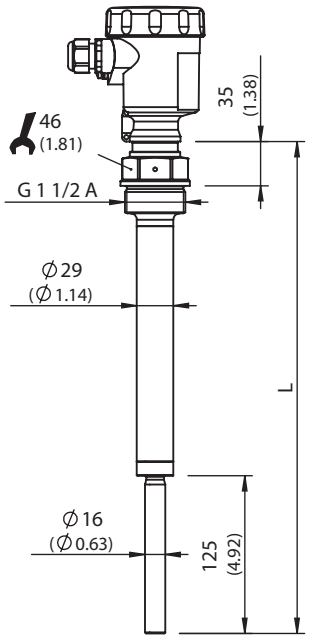

All dimensions in mm (inch)

LBV331, исполнение резьбы G 1 A

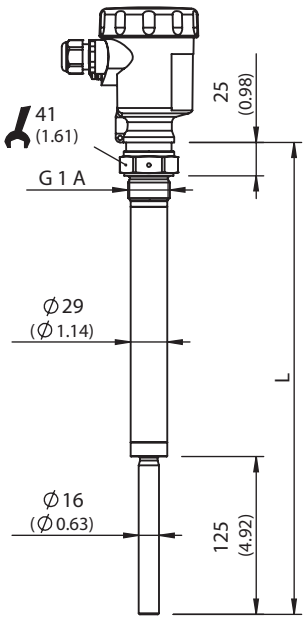

All dimensions in mm (inch)

Схема соединений

Схема подключения двойного реле

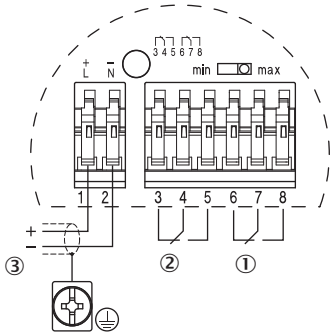

① Релейный выход
② Релейный выход
③ Напряжение питания

Инструкции по монтажу

Горизонтальная установка

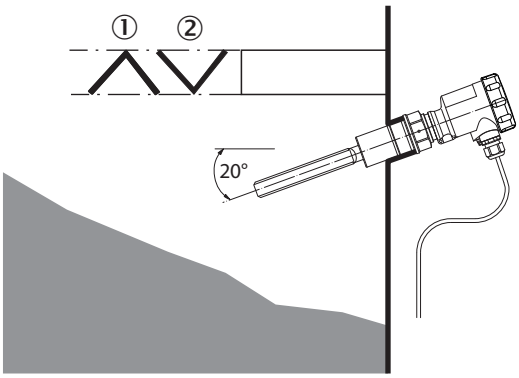

① Защитный щиток
② Вогнутая защитная пластина для абразивных сыпучих материалов

Может быть изменено производителем без предварительного уведомления

Характеристика

Окружающая температура – рабочая температура

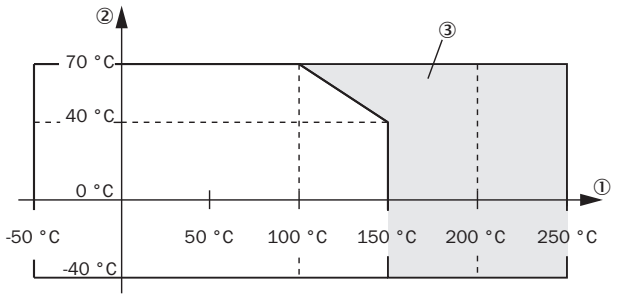

① Рабочая температура, °C (°F)
② Окружающая температура, °C (°F)
③ Диапазон температур с температурным компенсатором

ОБЗОР КОМПАНИИ SICK

Компания SICK – ведущий производитель интеллектуальных датчиков и комплексных решений для промышленного применения. Уникальный спектр продукции и услуг формирует идеальную основу для надежного и эффективного управления процессами, защиты людей от несчастных случаев и предотвращения нанесения вреда окружающей среде.

Мы обладаем солидным опытом в самых разных отраслях и знаем все о ваших технологических процессах и требованиях. Поэтому, благодаря интеллектуальным датчикам, мы в состоянии предоставить именно то, что нужно нашим клиентам. В центрах прикладного применения в Европе, Азии и Северной Америке системные решения тестируются и оптимизируются под нужды заказчика. Все это делает нас надежным поставщиком и партнером по разработке.

Всеобъемлющий перечень услуг придает завершенность нашему ассортименту: SICK LifeTime Services оказывает поддержку на протяжении всего жизненного цикла оборудования и гарантирует безопасность и производительность.

Вот что для нас значит термин «Sensor Intelligence».

РЯДОМ С ВАМИ В ЛЮБОЙ ТОЧКЕ МИРА:

Контактные лица и представительства → www.sick.com