Техническое онлайн-описание

LBV311-GXACVNAMX

LBV301

ДАТЧИКИ УРОВНЯ ЗАПОЛНЕНИЯ

SICK
Sensor Intelligence.

Изображения могут отличаться от оригинала

Информация для заказа

Тип	Артикул
LBV311-GXACVNAMX	6050963

Другие варианты исполнения устройства и аксессуары → www.sick.com/LBV301

Подробные технические данные

Характеристики

Среда	Сыпучие материалы
Способ измерения	Предельное значение
Длина зонда	160 mm
Рабочее давление	–1 bar 16 bar
Рабочая температура	–50 °C ... +150 °C
Плотность загружаемого материала	≥ 0,02 g/cm³
Допуск ATEX	ATEX II 1D, 1/2D, 2D Ex ta ta/tb tb IIIC Tx Da, Da/Db, Db
Испытание опытного образца	BVS 17 ATEX E 098

Производительность

Точность измерительного элемента	± 10 mm
Воспроизводимость	≤ 5 mm
Оценка	500 мс при покрытии / 1000 мс при освобождении

Электрика

Потребление тока	1 mA / 2,5 mA
Время инициализации	< 2 s
Класс защиты 2 по VDE	✓
Тип подключения	M20 x 1,5
Выходной сигнал	Сигнал Namur
Напряжение питания	Сигнал Namur: 4,5 V DC ... 12 V DC
Гистерезис	10 mm
Выходной ток	1 mA / 2,5 mA
Тип защиты	IP66 / IP67

Механика

Технические подключения	Тройной зажим 2" (316L, R_a < 0,8 µm)
Материал корпуса	Алюминий
Материал датчиков	Нержавеющая сталь 316L, 318S

Может быть изменено производителем без предварительного уведомления

Данные окружающей среды

Диапазон температур при работе	–40 °C ... +70 °C
Диапазон температур при хранении	–40 °C ... +80 °C

Классификации

ECl@ss 5.0	27273202
ECl@ss 5.1.4	27273202
ECl@ss 6.0	27273202
ECl@ss 6.2	27273202
ECl@ss 7.0	27273202
ECl@ss 8.0	27273202
ECl@ss 8.1	27273202
ECl@ss 9.0	27273202
ETIM 5.0	EC002654
ETIM 6.0	EC002654
UNSPSC 16.0901	41111938

Код типа

Код типа

Разрешение

XX	без
CX	ATEX II 1G, ½ G, 2G Ex ia IIC T6
CK	ATEX II 1G, ½ G, 2G Ex ia IIC T6 + 1D, 1/2D, 2D Ex tD IP66 T
LX	ATEX II ½ G, 2G Ex d IIC T6
LK	ATEX II ½ G, 2G Ex d IIC T6 + 1D, ½ D, 2D Ex tD IP66 T
GX	ATEX II 1D, ½ D, 2D Ex tD IP66 T

Исполнение/температура процесса

A	Стандартная / –50 °C ... +150 °C
B	С промежуточной деталью / –50 °C ... +250 °C
C	Обнаружение твёрдых веществ в воде / –50 °C ... +150 °C

Технологическое соединение/материал (смотри ниже)

Электроника

C	Бесконтактный выключатель 20 ... 253 В перем. тока (пост. тока)
R	Реле (DPDT) 20 ...72 В пост. тока / 20 ... 253 В перем. тока (3A)
T	Транзистор (NPN/PNP) 10 ... 55 В пост. тока
N	Сигнал Namur

Корпус/степень защиты

K	Пластик / IP 66, IP 67
A	Алюминий / IP 66, IP 67
V	Нержавеющая сталь (точное литьё) 316L / IP 66, IP 67
8	Нержавеющая сталь (электрополированная) 316L / IP 66, IP 67

Кабельный ввод/штекерный разъём

M	M20 x 1,5 / без
N	½" NPT / без

LBV311 -							X

Не все варианты с разными кодами типа можно комбинировать между собой! Изображены не все доступные варианты показаны.

Технологическое соединение/материал

GC	Резьба G 1, DIN 3852-A, PN 16 / 316L		EF	Фланец DN 50, PN 40, форма C, DIN 2501 / 316L

GR	Резьба G 1, DIN 3852-A, PN 16 / 316L, Ra < 0,8 мкм
GG	Резьба G 1 ½, DIN 3852-A, PN 16 / 316L
GP	Резьба G 1 ½, DIN 3852-A, PN 16 / 316L, Ra < 0,8 мкм
NC	Резьба 1" NPT, ASME B1.20.1, PN 16 / 316L
NR	Резьба 1" NPT, ASME B1.20.1, PN 16 / 316L, Ra < 0,8 мкм
NH	Резьба 1 ¼" NPT, ASME B1.20.1, PN 16 / 316L
NI	Резьба 1 ¼" NPT, ASME B1.20.1, PN 16 / 316L, Ra < 0,8 мкм
NG	Резьба 1 ½" NPT, ASME B1.20.1, PN 16 / 316L
NP	Резьба 1 ½" NPT, ASME B1.20.1, PN 16 / 316L, Ra < 0,8 мкм
CT	Тройной зажим 1 ½" / 316L, Ra < 0,8 мкм
CV	Тройной зажим 2" / 316L, Ra < 0,8 мкм
CQ	Тройной зажим 2 ½" / 316L, Ra < 0,8 мкм
CM	Тройной зажим 3 ½" / 316L, Ra < 0,8 мкм
RP	Резьбовое соединение труб DN 40, PN 40, DIN 11851 / 316L, Ra < 0,8 мкм
RF	Резьбовое соединение труб DN 40, PN 40, DIN 11864-1, форма A / 316L, Ra < 0,8 мкм
RH	Резьбовое соединение труб DN 65, PN 25, DIN 11851 / 316L, Ra < 0,8 мкм
TV	Tuchenhagen Varivent DN 32,1 ½", PN 25 / 316L, Ra < 0,8 мкм
C2	Зажим с буртиком DN 40, PN 40, DIN 11864-3, форма A / 316L, Ra < 0,8 мкм
BF	Фланец DN 32, PN 40, форма C, DIN 2501 / 316L
DF	Фланец DN 40, PN 40, форма C, DIN 2501 / 316L
AU	Фланец DN50 10K RF, JIS / 316L
HU	Фланец DN65 10K RF, JIS / 316L

4F	Фланец DN 65, PN 16, форма C, DIN 2501 / 316L
KF	Фланец DN 80, PN 40, форма C, DIN 2501 / 316L
ZF	Фланец DN 100, PN 6, форма C, DIN 2501 / 316L
MF	Фланец DN 100, PN 40, форма C, DIN 2501 / 316L
OF	Фланец DN 100, PN 40, форма C, DIN 2501 / 316L
3F	Фланец DN 125, PN 6, форма C, DIN 2501 / 316L
QF	Фланец, DN 150, PN 16, форма C, DIN 2501 / 316L
2F	Фланец DN 200, PN 10, форма C, DIN 2501 / 316L
EK	Фланец DN 50, PN 40, EN 1092-1, форма B1 / 316L
DA	Фланец 1 ½" 150lb RF, ANSI B16.5 / 316L
EA	Фланец 1 ½" 300lb RF, ANSI B16.5 / 316L
HA	Фланец 2" 150lb RF, ANSI B16.5 / 316L
IA	Фланец 2" 300lb RF, ANSI B16.5 / 316L
OA	Фланец 3" 150lb RF, ANSI B16.5 / 316L
OE	Фланец 3" 150lb FF, ANSI B16.5 / 316L
PA	Фланец 3" 300lb RF, ANSI B16.5 / 316L
PE	Фланец 3" 300lb FF, ANSI B16.5 / 316L
JA	Фланец 3 ½" 150lb RF, ANSI B16.5 / 316L
SA	Фланец 4" 150lb RF, ANSI B16.5 / 316L
UA	Фланец 4" 300lb RF, ANSI B16.5 / 316L
BU	Фланец DN80 10K RF, JIS / 316L
CU	Фланец DN100 10K RF, JIS / 316L

Габаритный чертеж (Размеры, мм)

LBV311, исполнение резьбы G 1 ½ A

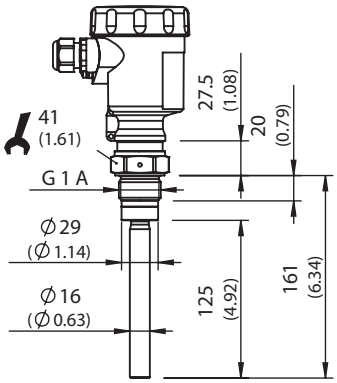

All dimensions in mm (inch)

Может быть изменено производителем без предварительного уведомления

LBV311, исполнение резьбы G 1 A

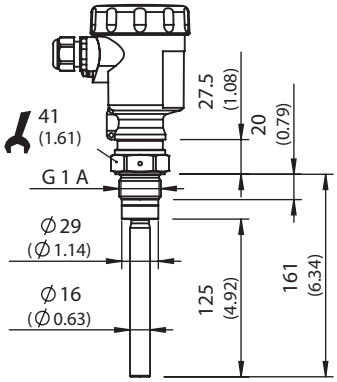

All dimensions in mm (inch)

LBV311 температурный компенсатор –50 °C ... +250 °C

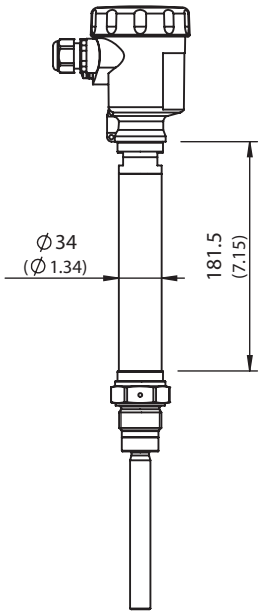

All dimensions in mm (inch)

LBV311, исполнение резьбы Tri-Clamp

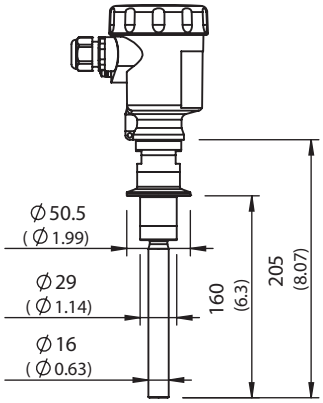

All dimensions in mm (inch)

Схема соединений

Схема соединений Namur

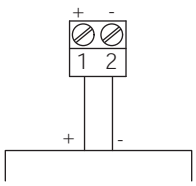

Инструкции по монтажу

Горизонтальная установка

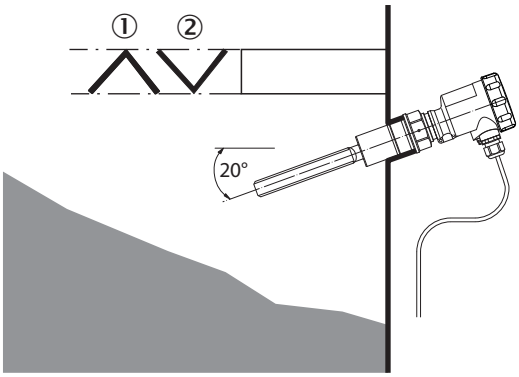

① Защитный щиток
② Вогнутая защитная пластина для абразивных сыпучих материалов

Может быть изменено производителем без предварительного уведомления

Характеристика

Окружающая температура – рабочая температура

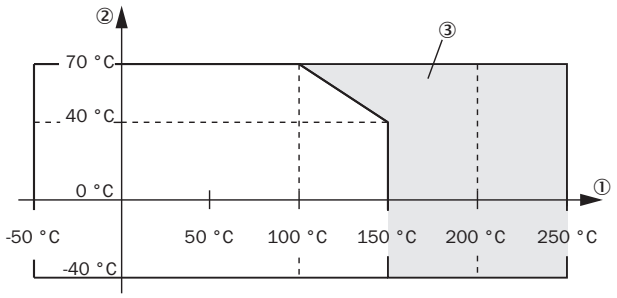

① Рабочая температура, °C (°F)
② Окружающая температура, °C (°F)
③ Диапазон температур с температурным компенсатором

ОБЗОР КОМПАНИИ SICK

Компания SICK – ведущий производитель интеллектуальных датчиков и комплексных решений для промышленного применения. Уникальный спектр продукции и услуг формирует идеальную основу для надежного и эффективного управления процессами, защиты людей от несчастных случаев и предотвращения нанесения вреда окружающей среде.

Мы обладаем солидным опытом в самых разных отраслях и знаем все о ваших технологических процессах и требованиях. Поэтому, благодаря интеллектуальным датчикам, мы в состоянии предоставить именно то, что нужно нашим клиентам. В центрах прикладного применения в Европе, Азии и Северной Америке системные решения тестируются и оптимизируются под нужды заказчика. Все это делает нас надежным поставщиком и партнером по разработке.

Всеобъемлющий перечень услуг придает завершенность нашему ассортименту: SICK LifeTime Services оказывает поддержку на протяжении всего жизненного цикла оборудования и гарантирует безопасность и производительность.

Вот что для нас значит термин «Sensor Intelligence».

РЯДОМ С ВАМИ В ЛЮБОЙ ТОЧКЕ МИРА:

Контактные лица и представительства → www.sick.com