Техническое онлайн-описание

IPG2-2320A5P167

SICK
Sensor Intelligence.

Информация для заказа

Тип	Артикул
IPG2-2320A5P167	2082189

Другие варианты исполнения устройства и аксессуары → www.sick.com/

Подробные технические данные

Технические характеристики

Группа принадлежностей	Защита устройства (механическая)
Серия принадлежностей	Защитные корпуса и трубки
Предназначено для	Защитная труба для световой завесы MLG-2, высота контроля 2200 ... 2245 мм
Материал	PMMA (защитные трубы), Алюминий (наконечники, проставки), Пластик ABS (монтажное крепление), Полиамид (кабельный ввод)
Цвет	Прозрачный
Размеры (Ш x В x Д)	50 mm x 50 mm x 2.320 mm [1]
Описание	Класс защиты: IP 67; окружающая температура: –20...+55 °C; влажность воздуха: 15...95 %, без образования конденсата; виброустойчивость: 5 g (10...55 Гц) (IEC 60068-2-6); ударопрочность: 10 g, 16 мсек (IEC 60068-2-29)

[1] Видимые защитные трубы (PMMA).

Классификации

ECl@ss 5.0	27279202
ECl@ss 5.1.4	27279202
ECl@ss 6.0	27279202
ECl@ss 6.2	27279202
ECl@ss 7.0	27279202
ECl@ss 8.0	27279202
ECl@ss 8.1	27279202
ECl@ss 9.0	27273701
ETIM 5.0	EC002615
ETIM 6.0	EC002615
UNSPSC 16.0901	32131023

Может быть изменено производителем без предварительного уведомления

Габаритный чертеж (Размеры, мм)

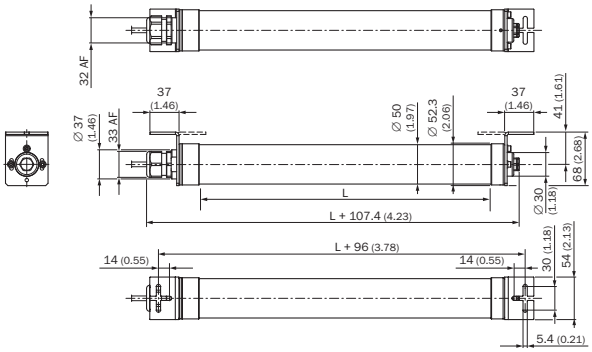

Monitoring height (L) mm	Protection pipe (L) mm	Monitoring height (L) mm	Protection pipe (L) mm	Monitoring height (L) mm	Protection pipe (L) mm
100 ... 145	220	**1,000 ... 1,045**	1,120	**1,900 ... 1,945**	2,020
250 ... 295	370	**1,150 ... 1,195**	1,270	**2,050 ... 2,095**	2,170
400 ... 445	520	**1,300 ... 1,345**	1,420	**2,200 ... 2,245**	2,320
550 ... 595	670	**1,450 ... 1,495**	1,570	**2,350 ... 2,395**	2,470
700 ... 745	820	**1,600 ... 1,645**	1,720	**2,500 ... 2,545**	2,620
850 ... 895	970	**1,750 ... 1,795**	1,870	**2,650 ... 2,695**	2,770
				2,800 ... 2,845	2,920

Рекомендуемые аксессуары

Другие варианты исполнения устройства и аксессуары ➜ www.sick.com/

	Краткое описание	Тип	Артикул
Зажимные и юстировочные крепления			
	2 шт., Опорное крепление из нержавеющей стали, Нержавеющая сталь 1.4350	BEF-2AAAADES2	2026849
Крепежные уголки и пластины			
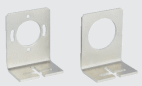	Крепежный уголок для защитной трубы IPG-2, 1 крепежный уголок справа, 1 крепежный уголок слева, Нержавеющая сталь	BEF-WK-IPG2	2082211
Юстировочные приспособления			
	IPG-2 адаптер защитной трубы для вспомогательного средства лазерной юстировки AR60	IPG	2085715

ОБЗОР КОМПАНИИ SICK

Компания SICK – ведущий производитель интеллектуальных датчиков и комплексных решений для промышленного применения. Уникальный спектр продукции и услуг формирует идеальную основу для надежного и эффективного управления процессами, защиты людей от несчастных случаев и предотвращения нанесения вреда окружающей среде.

Мы обладаем солидным опытом в самых разных отраслях и знаем все о ваших технологических процессах и требованиях. Поэтому, благодаря интеллектуальным датчикам, мы в состоянии предоставить именно то, что нужно нашим клиентам. В центрах прикладного применения в Европе, Азии и Северной Америке системные решения тестируются и оптимизируются под нужды заказчика. Все это делает нас надежным поставщиком и партнером по разработке.

Всеобъемлющий перечень услуг придает завершенность нашему ассортименту: SICK LifeTime Services оказывает поддержку на протяжении всего жизненного цикла оборудования и гарантирует безопасность и производительность.

Вот что для нас значит термин «Sensor Intelligence».

РЯДОМ С ВАМИ В ЛЮБОЙ ТОЧКЕ МИРА:

Контактные лица и представительства → www.sick.com