Техническое онлайн-описание

AL20E-PM114S17

Ax20

ЛИНЕЙНЫЕ ДАТЧИКИ

SICK
Sensor Intelligence.

Информация для заказа

Тип	Артикул
AL20E-PM114S17	1078295

Входит в объем поставки: REF-AX-002 (1)

Другие варианты исполнения устройства и аксессуары ➜ www.sick.com/Ax20

Подробные технические данные

Характеристики

Принцип действия	Обнаружение кромок, рефлекторный режим
Размеры (Ш x В x Г)	24,3 mm x 59,8 mm x 54,1 mm
Дистанция обнаружения	25 mm
Форма корпуса (выход света)	Прямоугольный
Рабочая область	20 mm ... 30 mm
Длина измерения	20 mm
Минимальный размер детектируемого объекта (MDO)	0,8 mm
ИСТОЧНИК ИЗЛУЧЕНИЯ	Светодиод, белый
Длина волны	400 nm ... 700 nm
Размер светового пятна	30 mm x 5 mm
Воспроизводимость	0,03 mm [1]
Линейность	± 2 % [2]

[1] Относительно области сканирования.
[2] Зона аналогового тока (16 мА).

Механика/электроника

Напряжение питания	≤ 24 V DC [1]
Остаточная пульсация	≤ 5 V [2]
Потребляемая мощность	< 3,1 W [3]
Переключающий выход	PNP
Дискретный выход (напряжение)	PNP: HIGH = U_B– ≤ 2 В/LOW прибл. 0 В
Аналоговый выход	4 mA ... 20 mA

[1] ± 20 %. Эксплуатация в защищенных от короткого замыкания сетях с силой тока не более 8 А.
[2] Не допускается превышение или занижение допуска U_V.
[3] Без нагрузки.
[4] Типично, макс. 1,6 с.

Может быть изменено производителем без предварительного уведомления

Разрешение аналогового выхода	12 bit
Скорость вывода аналогового выхода	1 ms
Выходной ток $I_{макс.}$	< 100 mA
Время готовности	0,48 s [4]
Тип подключения	Разъем M12, 5-конт.
Класс защиты	III
Схемы защиты	U_B-подключения с защитой от переполюсовки Выход Q с защитой от короткого замыкания Подавление импульсных помех
Тип защиты	IP67
Вес	135 g
Материал корпуса	Металл, Металл

[1] ± 20 %. Эксплуатация в защищенных от короткого замыкания сетях с силой тока не более 8 A.
[2] Не допускается превышение или занижение допуска U_V.
[3] Без нагрузки.
[4] Типично, макс. 1,6 с.

Данные окружающей среды

Диапазон температур при работе	–10 °C ... +55 °C
Диапазон температур при хранении	–25 °C ... +75 °C
Устойчивость к сотрясениям	Согласно IEC 60068
№ файла UL	NRKH.E181493 & NRKH7.E181493

Классификации

ECl@ss 5.0	27310205
ECl@ss 5.1.4	27310205
ECl@ss 6.0	27310205
ECl@ss 6.2	27310205
ECl@ss 7.0	27310205
ECl@ss 8.0	27310205
ECl@ss 8.1	27310205
ECl@ss 9.0	27310205
ETIM 5.0	EC001825
ETIM 6.0	EC001825
UNSPSC 16.0901	43211731

Габаритный чертеж (Размеры, мм)

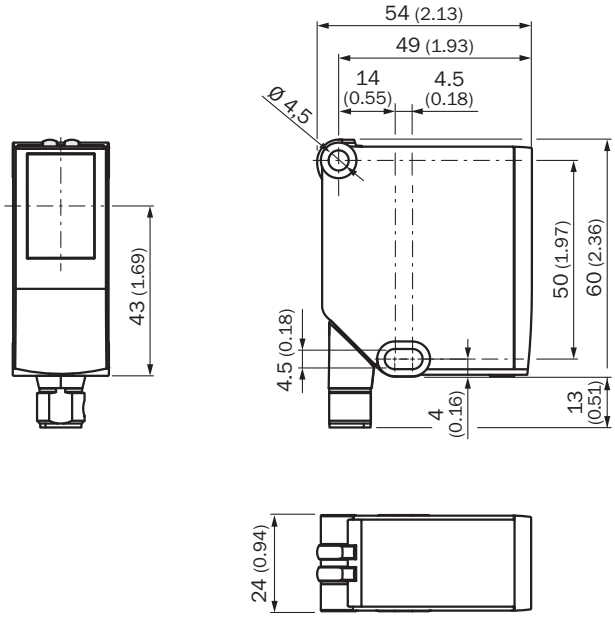

Схема соединений

Cd-348

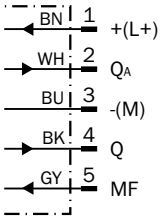

Может быть изменено производителем без предварительного уведомления

Концепция управления

Пояснение к параметрам

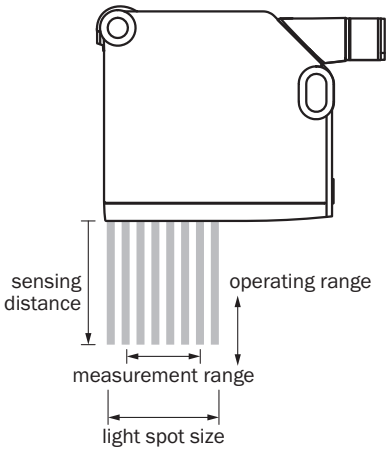

Sensing distance	Operating range	Measurement range	Light spot size
25 mm	20 mm ... 30 mm	20 mm	30 mm x 5 mm
100 mm	90 mm ... 110 mm	30 mm	50 mm x 10 mm

Рекомендуемые аксессуары

Другие варианты исполнения устройства и аксессуары ➜ www.sick.com/Ax20

	Краткое описание	Тип	Артикул
Крепежные уголки и пластины			
	Крепежный уголок, нержавеющая сталь, без крепежного материала, для DT20 Hi, без крепежного материала	BEF-WN-DT20	4043524
Разъемы и кабели			
	Головка A: разъём "мама", M12, 5-контактный, прямой Кабель: без экрана	DOS-1205-G	6009719
	Головка A: разъём "мама", M12, 5-контактный, угловой Головка B: - Кабель: без экрана	DOS-1205-W	6009720
	Головка A: разъём "мама", M12, 5-контактный, прямой, A-кодированный Головка B: Свободный конец кабеля Кабель: Кабель датчик/пускатель, PVC, без экрана, 2 m	YF2A15-020VB5XLEAX	2096239
	Головка A: разъём "мама", M12, 5-контактный, прямой, A-кодированный Головка B: Свободный конец кабеля Кабель: Кабель датчик/пускатель, PVC, без экрана, 5 m	YF2A15-050VB5XLEAX	2096240
	Головка A: разъём "мама", M12, 5-контактный, прямой, A-кодированный Головка B: Свободный конец кабеля Кабель: Кабель датчик/пускатель, PVC, без экрана, 10 m	YF2A15-100VB5XLEAX	2096241

	Краткое описание	Тип	Артикул
	Головка A: разъём "мама", M12, 5-контактный, угловой, A-кодированный Головка B: Свободный конец кабеля Кабель: Кабель датчик/пускатель, PVC, без экрана, 2 m	YG2A15-020VB5XLEAX	2096215
	Головка A: разъём "мама", M12, 5-контактный, угловой, A-кодированный Головка B: Свободный конец кабеля Кабель: Кабель датчик/пускатель, PVC, без экрана, 5 m	YG2A15-050VB5XLEAX	2096216
	Головка A: разъём "мама", M12, 5-контактный, угловой, A-кодированный Головка B: Свободный конец кабеля Кабель: Кабель датчик/пускатель, PVC, без экрана, 10 m	YG2A15-100VB5XLEAX	2096217

Может быть изменено производителем без предварительного уведомления

ОБЗОР КОМПАНИИ SICK

Компания SICK – ведущий производитель интеллектуальных датчиков и комплексных решений для промышленного применения. Уникальный спектр продукции и услуг формирует идеальную основу для надежного и эффективного управления процессами, защиты людей от несчастных случаев и предотвращения нанесения вреда окружающей среде.

Мы обладаем солидным опытом в самых разных отраслях и знаем все о ваших технологических процессах и требованиях. Поэтому, благодаря интеллектуальным датчикам, мы в состоянии предоставить именно то, что нужно нашим клиентам. В центрах прикладного применения в Европе, Азии и Северной Америке системные решения тестируются и оптимизируются под нужды заказчика. Все это делает нас надежным поставщиком и партнером по разработке.

Всеобъемлющий перечень услуг придает завершенность нашему ассортименту: SICK LifeTime Services оказывает поддержку на протяжении всего жизненного цикла оборудования и гарантирует безопасность и производительность.

Вот что для нас значит термин «Sensor Intelligence».

РЯДОМ С ВАМИ В ЛЮБОЙ ТОЧКЕ МИРА:

Контактные лица и представительства → www.sick.com