Техническое онлайн-описание

# TBT-1PASE1006GZ

TBT

ДАТЧИКИ ТЕМПЕРАТУРЫ

SICK
Sensor Intelligence.

Изображения могут отличаться от оригинала

## Информация для заказа

| Тип | Артикул |
|---|---|
| TBT-1PASE1006GZ | 6043034 |

Другие варианты исполнения устройства и аксессуары ➜ www.sick.com/TBT

## Подробные технические данные

### Характеристики

| | |
|---|---|
| **Диапазон измерения** | –50 °C +150 °C |
| **Измерительный элемент** | Pt100 |
| **Выходной сигнал** | Pt100, 4-жильный |

### Механика/электроника

| | |
|---|---|
| **Технические подключения** | Зажимное винтовое соединение G ½ B, зажимное кольцо из нержавеющей стали |
| **Длина щупа / диаметр измерительного щупа** | 100 mm / 6 mm |
| **Материалы, соприкасающиеся со средой** | Нержавеющая сталь 1.4571 |
| **Сопротивление давлению** | Макс. 100 бар при установке зажимного винтового соединения с зажимным кольцом из нержавеющей стали из комплекта поставки. |
| **Материал корпуса** | Алюминий |
| **Электрическое подключение** | Резьбовой кабельный ввод M16 x 1,5, IP65 [1] |
| **Измерительный ток** | 0,3 mA ... 1 mA |
| **Электробезопасность** | Класс защиты: III, ном. напряжение изоляции: 100 В |
| **Класс защиты III** | ✓ |
| **Соответствие требованиям ЕС** | Директива ЕС по электромагнитной совместимости 2004/108/EG, EN 61326-2-3 |
| **Сертификат RoHS** | ✓ |
| **Вес** | Ок. 155 г (в зависимости от исполнения) |
| **Время инициализации** | < 1 ms |

[1] Степень защиты IP согласно IEC 60529. Указанные степени защиты действительны только в установленном состоянии с кабельными разъемами соответствующей степени защиты.

### Производительность

| | |
|---|---|
| **Точность измерительного элемента** | Класс A согласно IEC 60751 |
| **Точность измерительного преобразователя** | ≤ ± 0,1 % диапазона |
| **Линейность измерительного преобразователя** | ≤ ± 0,1 % диапазона |

[1] В зависимости от конфигурации датчика, согласно IEC 60751.

| | |
|---|---|
| **Оценка** | Время отклика $t_{50}$: ≤ 5,8 с [1)]<br>Время отклика $t_{90}$: ≤ 15,5 с [1)] |

[1)] В зависимости от конфигурации датчика, согласно IEC 60751.

## Данные окружающей среды

| | |
|---|---|
| **Температура окружающей среды** | –40 °C ... +125 °C |
| **Температура хранения и транспортировки** | –40 °C ... +60 °C |
| **Ударопрочность согласно IEC 60751** | 500 g |
| **Виброустойчивость согласно IEC 60751** | 3 g |

## Классификации

| | |
|---|---|
| **ECl@ss 5.0** | 27200208 |
| **ECl@ss 5.1.4** | 27200208 |
| **ECl@ss 6.0** | 27200208 |
| **ECl@ss 6.2** | 27200208 |
| **ECl@ss 7.0** | 27200208 |
| **ECl@ss 8.0** | 27200208 |
| **ECl@ss 8.1** | 27200208 |
| **ECl@ss 9.0** | 27200208 |
| **ETIM 5.0** | EC001446 |
| **ETIM 6.0** | EC001446 |
| **UNSPSC 16.0901** | 41112211 |

## Габаритный чертеж (Размеры, мм)

Габаритный чертеж: цилиндрическая резьба

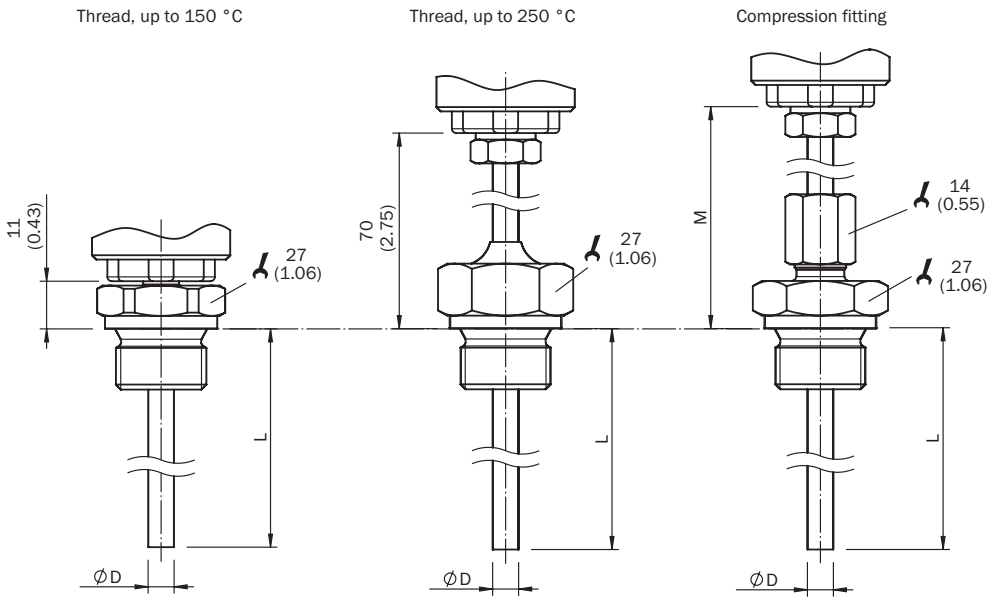

Габаритный чертеж: коническая резьба

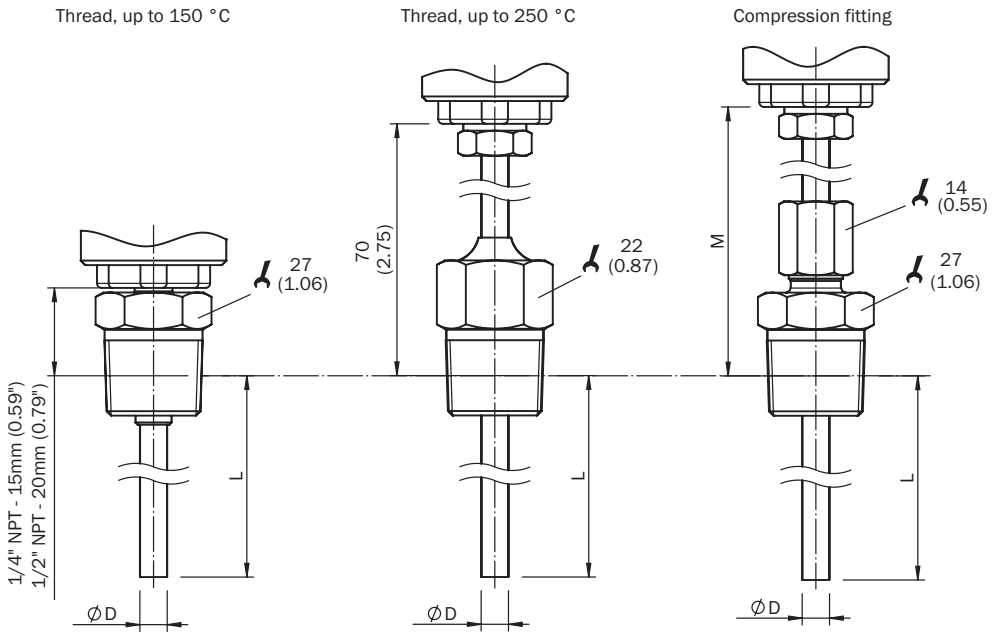


Габаритный чертеж: корпус, без технологического соединения

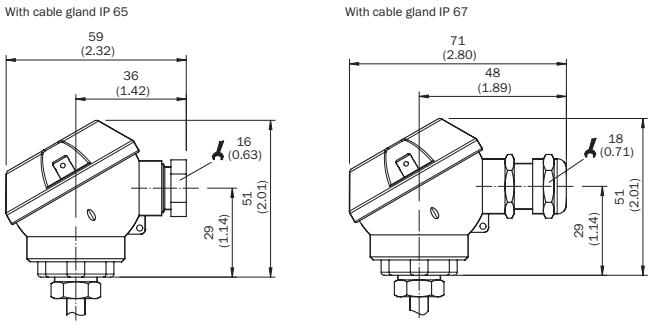


## Тип подключения

Кабельный ввод M16 x 1,5, диаметр провода до 0,75 мм2, выходной сигнал Pt100

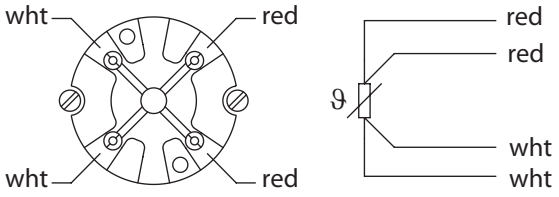

# ОБЗОР КОМПАНИИ SICK

Компания SICK – ведущий производитель интеллектуальных датчиков и комплексных решений для промышленного применения. Уникальный спектр продукции и услуг формирует идеальную основу для надежного и эффективного управления процессами, защиты людей от несчастных случаев и предотвращения нанесения вреда окружающей среде.

Мы обладаем солидным опытом в самых разных отраслях и знаем все о ваших технологических процессах и требованиях. Поэтому, благодаря интеллектуальным датчикам, мы в состоянии предоставить именно то, что нужно нашим клиентам. В центрах прикладного применения в Европе, Азии и Северной Америке системные решения тестируются и оптимизируются под нужды заказчика. Все это делает нас надежным поставщиком и партнером по разработке.

Всеобъемлющий перечень услуг придает завершенность нашему ассортименту: SICK LifeTime Services оказывает поддержку на протяжении всего жизненного цикла оборудования и гарантирует безопасность и производительность.

**Вот что для нас значит термин «Sensor Intelligence».**

# РЯДОМ С ВАМИ В ЛЮБОЙ ТОЧКЕ МИРА:

Контактные лица и представительства → www.sick.com