Техническое онлайн-описание

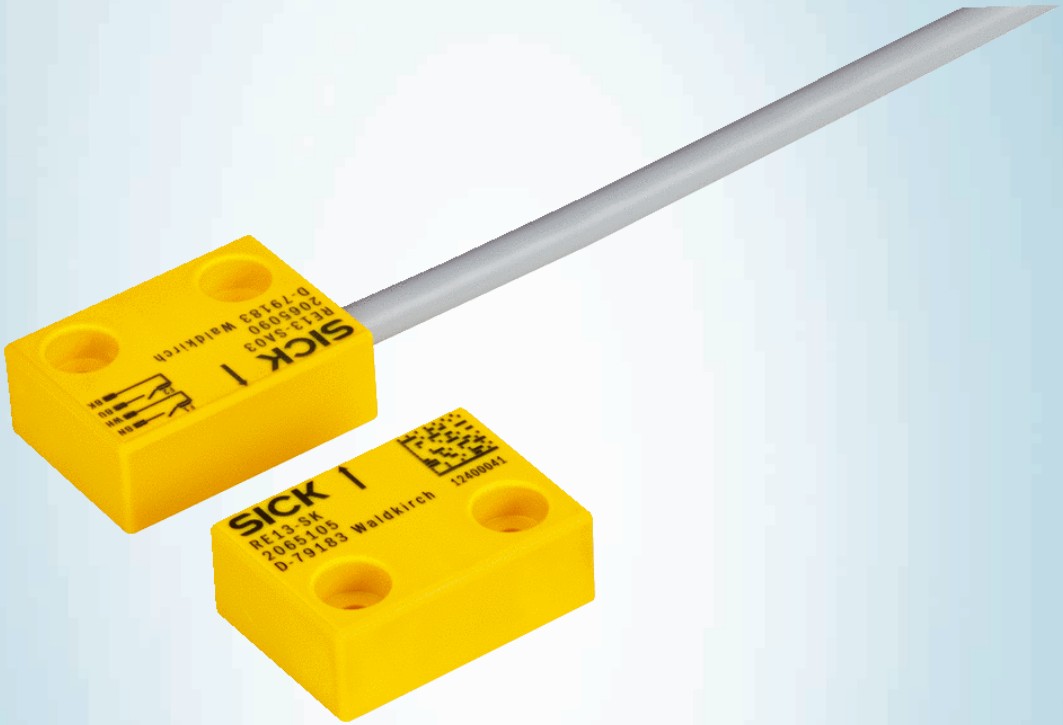


# RE13-SA03

## RE1

**БЕСКОНТАКТНЫЕ ПРЕДОХРАНИТЕЛЬНЫЕ ВЫКЛЮЧАТЕЛИ**

SICK
Sensor Intelligence.

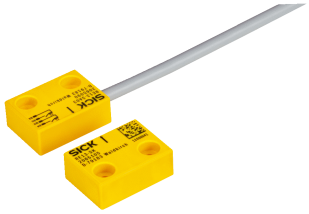

## Информация для заказа

| Тип | Артикул |
|---|---|
| RE13-SA03 | 1059504 |

Другие варианты исполнения устройства и аксессуары → www.sick.com/RE1

## Подробные технические данные

### Характеристики

| | |
|---|---|
| **Часть системы** | Датчик и пускатель |
| **Принцип работы датчика** | Магнитный |
| **Количество нормально открытых контактов** | 2 |
| **Количество нормально закрытых контактов** | 0 |
| **Количество сигнальных контактов** | 0 |
| **Безопасное расстояние включения $S_{ao}$** | 7 mm |
| **Безопасное расстояние выключения $S_{ar}$** | 20 mm |
| **Активные сенсорные поверхности** | 1 |
| **Направления включения** | 3 |

### Параметры техники безопасности

| | |
|---|---|
| **Значение $B_{10d}$** | 2 x $10^7$ циклов срабатывания |
| **Тип конструкции** | Тип конструкции 4 (EN ISO 14119) |
| **Степень кодирования пускателя** | Невысокая степень кодирования (EN ISO 14119) |
| **Безопасное состояние в случае возникновения ошибки** | Выключатель не имеет внутренней функции обнаружения ошибок и в случае неисправности не может перейти в безопасное состояние. Обнаружение ошибок осуществляется с помощью подключенного логического блока, направленного на обеспечение безопасности. |

### Функции

| | |
|---|---|
| **Надежная цепь последовательного включения** | Нет |

### Интерфейсы

| | |
|---|---|
| **Тип подключения** | Кабель |
| Длина кабеля | 3 m |
| Материал кабеля | PVC |

### Электрические данные

| | |
|---|---|
| **Тип выхода** | Герконы |
| **Напряжение переключения** | ≤ 30 V DC |


Может быть изменено производителем без предварительного уведомления

| | |
|---|---|
| **Ток переключения** | ≤ 100 mA |

## Механические данные

| | |
|---|---|
| **Тип корпуса** | Прямоугольный |
| **Размеры (Ш x В x Г)** | 26 mm x 36 mm x 13 mm |
| **Вес** | 0,2 kg |
| **Материал корпуса** | ПФС, армированный стекловолокном |

## Данные окружающей среды

| | |
|---|---|
| **Тип защиты** | IP67 (IEC 60529) |
| **Диапазон рабочих температур** | –20 °C ... +60 °C |
| **Температура хранения** | –20 °C ... +60 °C |
| **Виброустойчивость** | 10 Hz ... 55 Hz, 1 mm (EN 60947-5-3) |
| **Ударопрочность** | 30 g, 11 ms (EN 60947-5-3) |

## Классификации

| | |
|---|---|
| **ECl@ss 5.0** | 27272402 |
| **ECl@ss 5.1.4** | 27272402 |
| **ECl@ss 6.0** | 27272402 |
| **ECl@ss 6.2** | 27272402 |
| **ECl@ss 7.0** | 27272402 |
| **ECl@ss 8.0** | 27272402 |
| **ECl@ss 8.1** | 27272402 |
| **ECl@ss 9.0** | 27272402 |
| **ETIM 5.0** | EC002544 |
| **ETIM 6.0** | EC002544 |
| **UNSPSC 16.0901** | 39122205 |

## Габаритный чертеж (Размеры, мм)

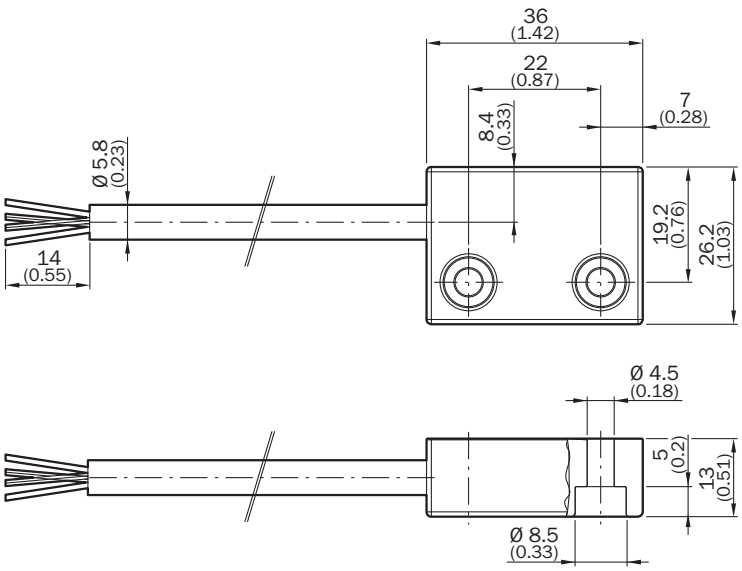

## Область срабатывания

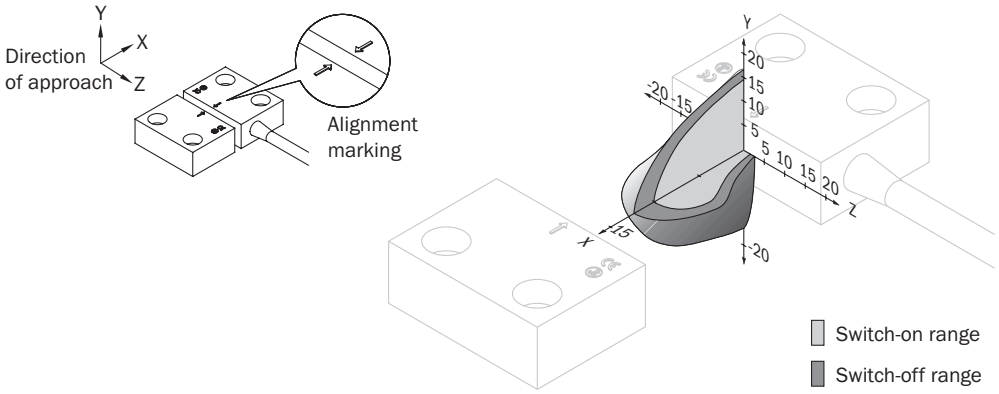


## Схема соединений

REx3: схема разъема датчика (штекер M8)

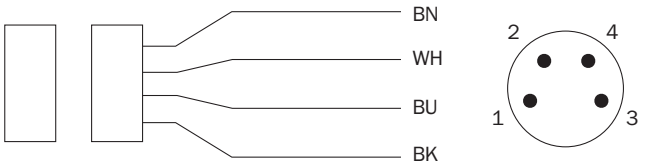


| | |
|---|---|
| 1 BN | N/O contact |
| 2 WH | |
| 3 BU | N/O contact |
| 4 BK | |

## Характеристика сигнала датчика

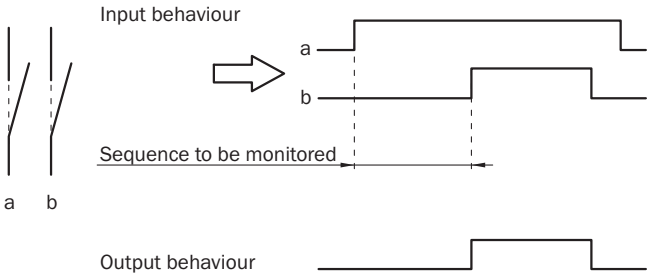



Может быть изменено производителем без предварительного уведомления

# ОБЗОР КОМПАНИИ SICK

Компания SICK – ведущий производитель интеллектуальных датчиков и комплексных решений для промышленного применения. Уникальный спектр продукции и услуг формирует идеальную основу для надежного и эффективного управления процессами, защиты людей от несчастных случаев и предотвращения нанесения вреда окружающей среде.

Мы обладаем солидным опытом в самых разных отраслях и знаем все о ваших технологических процессах и требованиях. Поэтому, благодаря интеллектуальным датчикам, мы в состоянии предоставить именно то, что нужно нашим клиентам. В центрах прикладного применения в Европе, Азии и Северной Америке системные решения тестируются и оптимизируются под нужды заказчика. Все это делает нас надежным поставщиком и партнером по разработке.

Всеобъемлющий перечень услуг придает завершенность нашему ассортименту: SICK LifeTime Services оказывает поддержку на протяжении всего жизненного цикла оборудования и гарантирует безопасность и производительность.

**Вот что для нас значит термин «Sensor Intelligence».**

# РЯДОМ С ВАМИ В ЛЮБОЙ ТОЧКЕ МИРА:

Контактные лица и представительства → www.sick.com