Техническое онлайн-описание

WTT12L-B3532

PowerProx

МНОГОФУНКЦИОНАЛЬНЫЕ ФОТОЭЛЕКТРИЧЕСКИЕ ДАТЧИКИ

SICK
Sensor Intelligence.

Изображения могут отличаться от оригинала

Информация для заказа

Тип	Артикул
WTT12L-B3532	1072638

Другие варианты исполнения устройства и аксессуары ➜ www.sick.com/PowerProx

Подробные технические данные

Характеристики

Принцип датчика/ обнаружения	Датчик с отражением от объекта, Подавление заднего фона
Размеры (Ш x В x Г)	20 mm x 49,6 mm x 44,2 mm
Форма корпуса (выход света)	Прямоугольный
Дистанция работы, макс.	50 mm ... 2.500 mm [1]
Расстояние срабатывания	100 mm ... 2.500 mm [2]
Вид излучения	Видимый красный свет
ИСТОЧНИК ИЗЛУЧЕНИЯ	Лазер [3]
Размеры светового пятна (расстояние)	Ø 14 mm (2.500 mm)
Длина волны	658 nm
Класс лазера	1 (IEC 60825-1 / CDRH 21 CFR 1040.10 & 1040.11)
Настройка	Кнопка настройки (1 шт.)

[1] Распознаваемый объект с коэффициентом диффузного отражения 6–90 % (на основе стандарта белого, DIN 5033).
[2] Регулируется.
[3] Средний срок службы: 100 000 ч при T_U = +25 °C.

Механика/электроника

Напряжение питания	10 V DC ... 30 V DC [1]
Остаточная пульсация	≤ 5 V_{ss} [2]
Потребление тока	70 mA [3]
Переключающий выход	PUSH/PULL, PNP, NPN [4]
Количество переключающих выходов	2 (Q, /Q) [4]
Тип переключения	СВЕТЛО/ТЕМНО [4]
Выходной ток $I_{макс.}$	≤ 100 mA
Оценка	≤ 0,5 ms [5]
Частота переключения	1.000 Hz [6]
Аналоговый выход	-
Вход	Излучатель выкл.
Тип подключения	Кабель с разъемом M12, 5-конт., 0,3 m [7]
Материал кабеля	PVC
Сечение провода	0,14 mm²
Схемы защиты	A [8] B [9] C [10]
Класс защиты	III
Вес	80 g
Материал корпуса	Пластик, VISTAL®
Материал, оптика	Пластик, PMMA
Тип защиты	IP67
Диапазон температур при работе	–35 °C ... +50 °C [11]
Диапазон температур при хранении	–40 °C ... +70 °C
Время на разогрев	< 15 min [12]
Время инициализации	< 300 ms
№ файла UL	NRKH.E181493

[1] Предельные значения. Эксплуатация в защищенных от короткого замыкания сетях с силой тока не более 8 A.
[2] Не допускается превышение или занижение допуска U_V.
[3] Без нагрузки. При U_V = 24 В.
[4] Q, /Q = 1 порог срабатывания, «СВЕТЛО/ТЕМНО» (комплементарный).
[5] Продолжительность сигнала при омической нагрузке.
[6] При соотношении светло/темно 1:1.
[7] Запрещается деформировать кабель ниже 0 °C.
[8] A = подключения U_V с защитой от переполюсовки.
[9] B = входы и выходы с защитой от инверсии полярности.
[10] C = подавление импульсных помех.
[11] Начиная с T_u = 45 °C допустим выходной ток I_{max} = 50 мА.
[12] При значении T_U = –10 °C требуется время на прогрев.

Параметры техники безопасности

$MTTF_D$	138 лет
DC_{avg}	0%

Классификации

ECl@ss 5.0	27270904
ECl@ss 5.1.4	27270904
ECl@ss 6.0	27270904
ECl@ss 6.2	27270904
ECl@ss 7.0	27270904
ECl@ss 8.0	27270904
ECl@ss 8.1	27270904
ECl@ss 9.0	27270904
ETIM 5.0	EC002719
ETIM 6.0	EC002719
UNSPSC 16.0901	39121528

Схема соединений

Cd-282

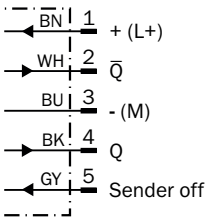

Характеристика

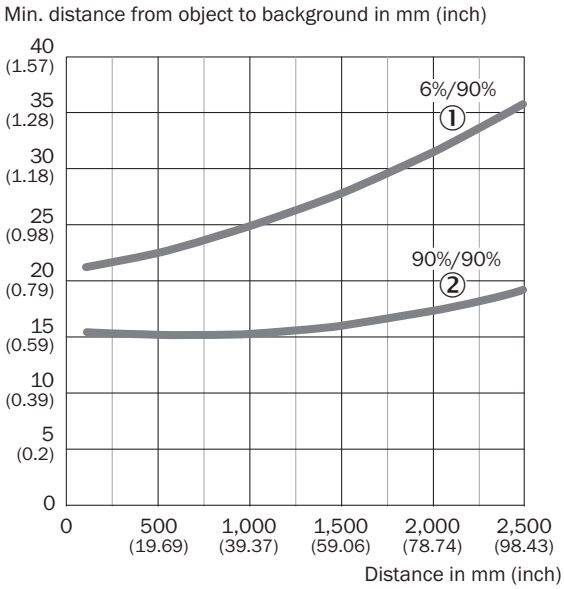

① Расстояние срабатывания на черном, коэф. диффузного отражения 6 %
② Расстояние срабатывания на белом, коэф. диффузного отражения 90 %

Размер светового пятна

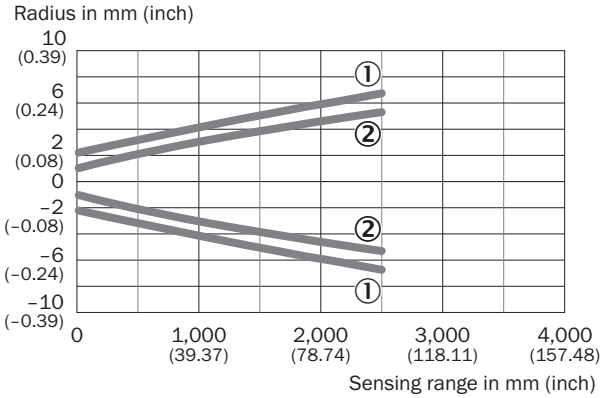

① Световое пятно, горизонтальное
② Световое пятно, вертикальное

Воспроизводимость

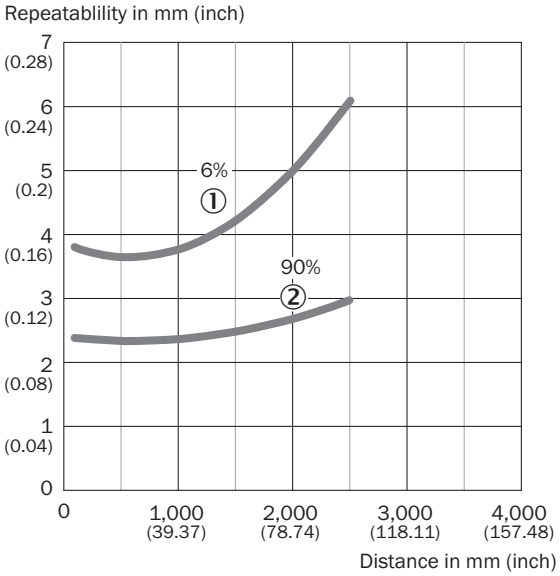

① Диффузное отражение 6 %, на черном
② Диффузное отражение 90 %, на белом

Габаритный чертеж (Размеры, мм)

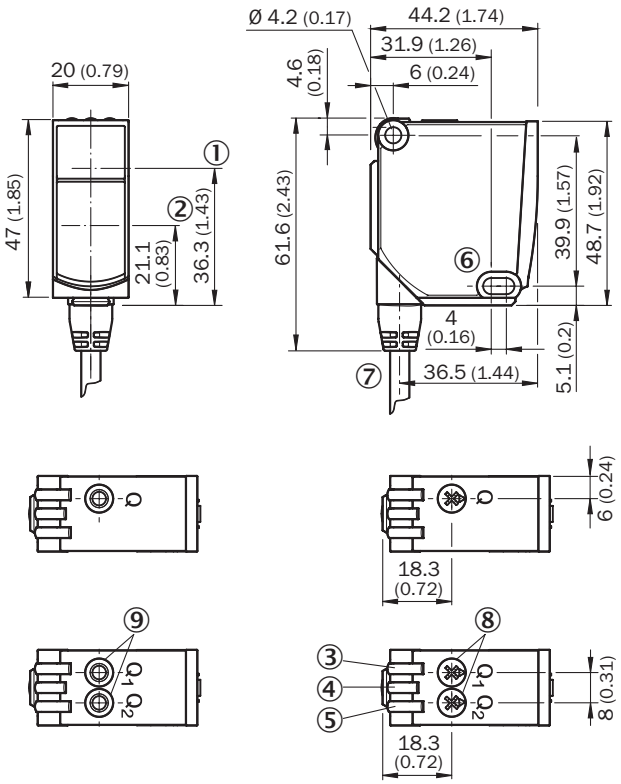

① Оптическая ось, передатчик
② Оптическая ось, приемник
③ СД-индикатор желтый: состояние приема света
④ СД-индикатор зеленый: индикация питания
⑤ СД-индикатор желтый: состояние приема света
⑥ Крепежное отверстие, Ø 4,2 мм
⑦ Соединение
⑧ Потенциометр
⑨ Кнопка Teach-in для простого обучения

Рекомендуемые аксессуары

Другие варианты исполнения устройства и аксессуары ➔ www.sick.com/PowerProx

	Краткое описание	Тип	Артикул
Разъемы и кабели			
	Головка A: Разъем, M12, 5-контактный, прямой Кабель: без экрана Для оснащения промышленных сетей	STE-1205-G	6022083
	Головка A: разъём "мама", M12, 5-контактный, прямой, A-кодированный Головка B: Свободный конец кабеля Кабель: Кабель датчик/пускатель, PVC, без экрана, 5 m	YF2A15-050VB5XLEAX	2096240

Может быть изменено производителем без предварительного уведомления

ОБЗОР КОМПАНИИ SICK

Компания SICK – ведущий производитель интеллектуальных датчиков и комплексных решений для промышленного применения. Уникальный спектр продукции и услуг формирует идеальную основу для надежного и эффективного управления процессами, защиты людей от несчастных случаев и предотвращения нанесения вреда окружающей среде.

Мы обладаем солидным опытом в самых разных отраслях и знаем все о ваших технологических процессах и требованиях. Поэтому, благодаря интеллектуальным датчикам, мы в состоянии предоставить именно то, что нужно нашим клиентам. В центрах прикладного применения в Европе, Азии и Северной Америке системные решения тестируются и оптимизируются под нужды заказчика. Все это делает нас надежным поставщиком и партнером по разработке.

Всеобъемлющий перечень услуг придает завершенность нашему ассортименту: SICK LifeTime Services оказывает поддержку на протяжении всего жизненного цикла оборудования и гарантирует безопасность и производительность.

Вот что для нас значит термин «Sensor Intelligence».

РЯДОМ С ВАМИ В ЛЮБОЙ ТОЧКЕ МИРА:

Контактные лица и представительства → www.sick.com