Техническое онлайн-описание

FPS503

Free Flow Profiler

СИСТЕМЫ ЗАМЕРА ПАРАМЕТРОВ

SICK
Sensor Intelligence.

Информация для заказа

Встроенное приложение	Комплект поставки	Тип	Артикул
Измерение габаритов транспортных средств Платные автомобильные дороги Контроль установленных законом размеров транспортных средств Оптимизация процесса погрузки	Датчик 2D-LiDAR LMS511 SE (3 x), Traffic Controller FPS включая программное обеспечение, USB-накопитель с клиентским приложением TEMS Info, исходным кодом для TEMS Info, анализатор TEMS и руководством по эксплуатации	FPS503	1088784

Входит в объем поставки: LMS511 SE (3), Traffic Controller FPS (1)

Другие варианты исполнения устройства и аксессуары ➜ www.sick.com/Free_Flow_Profiler

Подробные технические данные

Характеристики

Область применения	Измерение транспортных средств и объектов в движении Контроль установленных законом размеров транспортных средств Оптимизация процесса погрузки паромов и автопоездов (RoLa) Основа для базирующейся на размере системы платных автомобильных дорог
Количество охватываемых полос	До 4 полос движения при лучшей производительности Максимум 9 датчиков на систему
Встроенное приложение	Измерение габаритов транспортных средств Платные автомобильные дороги Контроль установленных законом размеров транспортных средств Оптимизация процесса погрузки
Исполнение сканера	LMS511 SE
Данные автомобилей	Размеры автомобилей Класс транспортного средства Направление движения Полоса движения Уровень доверительной вероятности для всех параметров TC 3D-облако точек
Датчик	Датчик 2D LiDAR
Система классификации	Европа, Азия, Северная Америка
Количество классов TC	До 30 различных классов
Рекомендуемое расстояние между макс. высотой TC и датчиком	≥ 1 m
Рекомендуемая дистанция между TC	0,6 м при v < 30 км/ч 2,2 м при v < 120 км/ч
Калибровка	Автоматически
Функциональные возможности для режима работы «с остановками»	Да
Частота сканирования	75 Hz, для ширины LMS 35 Hz, для длины LMS

Может быть изменено производителем без предварительного уведомления

Дальность сканирования при яркости 10 %	40 m
Угол раскрытия	190°, LMS511 SE
Класс лазера	1, безопасно для глаз (IEC 60825-1:2014)
Обогрев	✓
Внутренний компьютер	Traffic Controller FPS ✓
Внутренняя память	32 GB

Механика/электроника

Монтажное положение	Сверху или сбоку
Высота установки	5–8 м, мин. на 1 м выше максимальной высоты транспортного средства Угол между LMS и транспортным средством > 15°

Производительность

Точность счета	99,8 %
Точность классификации	98 % (для классов TLS8+1)
Точность измерения длины	± 400 mm при v < 30 км/ч (± 2σ) ± 1.000 mm при v < 120 км/ч (± 2σ)
Точность измерения ширины	± 50 mm при v < 30 км/ч (± 2σ) ± 100 mm при v < 120 км/ч (± 2σ)
Точность измерения высоты	± 30 mm при v < 120 км/ч (± 2σ)
Минимальный размер объекта	1 m x 0,6 m x 0,6 m (Д x Ш x В)
Максимальный размер объекта	32 m x 3,5 m x 5 m (Д x Ш x В)
Минимальный распознаваемый объект	190 mm x 130 mm x 130 mm < 30 km/h 525 mm x 130 mm x 130 mm < 120 km/h

Интерфейсы

Данные вывода	Данные автомобилей

Общие указания

Комплект поставки	Датчик 2D-LiDAR LMS511 SE (3 x) Traffic Controller FPS включая программное обеспечение USB-накопитель с клиентским приложением TEMS Info, исходным кодом для TEMS Info, анализатор TEMS и руководством по эксплуатации

Классификации

ECl@ss 5.0	27281001
ECl@ss 5.1.4	27280190
ECl@ss 6.0	27280190
ECl@ss 6.2	27280190
ECl@ss 7.0	27280190
ECl@ss 8.0	27280190
ECl@ss 8.1	27280190
ECl@ss 9.0	27280190
UNSPSC 16.0901	41111615

Габаритный чертеж (Размеры, мм)

LMS511

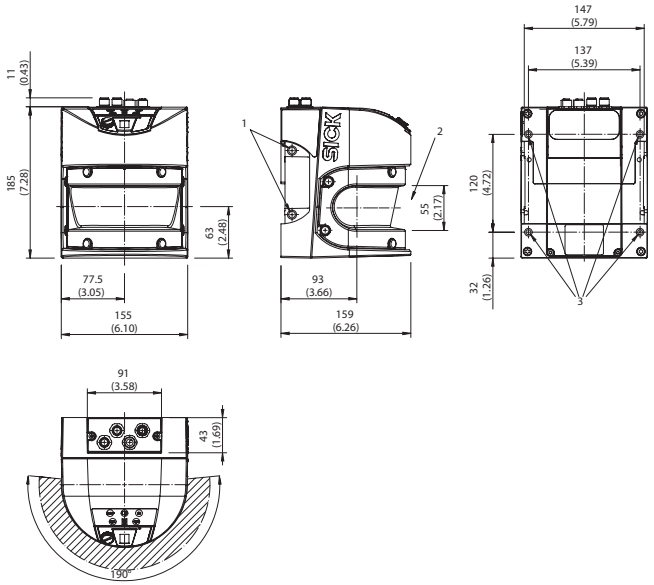

① 4 резьбовых отверстия M8 x 9
② Не заслонять фронтальное стекло
③ 4 резьбовых отверстия M6 x 8

Traffic Controller FPS

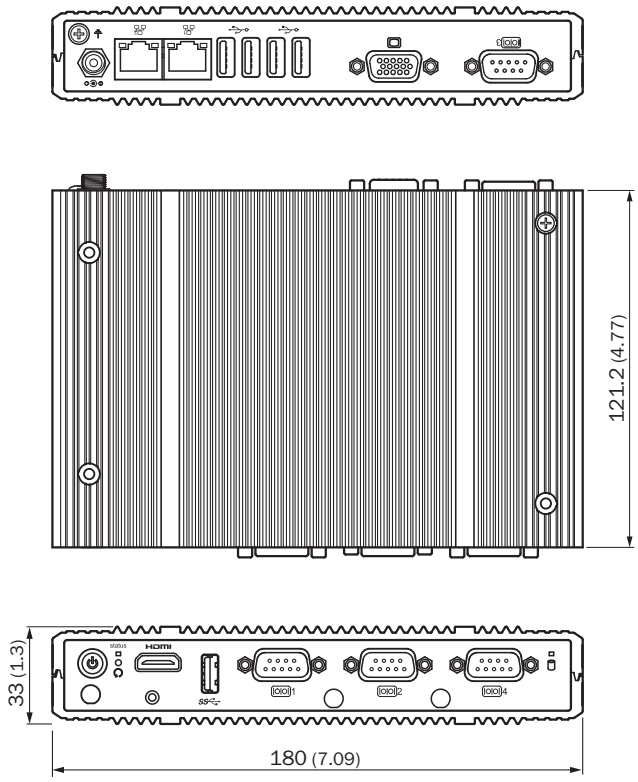

Может быть изменено производителем без предварительного уведомления

ОБЗОР КОМПАНИИ SICK

Компания SICK – ведущий производитель интеллектуальных датчиков и комплексных решений для промышленного применения. Уникальный спектр продукции и услуг формирует идеальную основу для надежного и эффективного управления процессами, защиты людей от несчастных случаев и предотвращения нанесения вреда окружающей среде.

Мы обладаем солидным опытом в самых разных отраслях и знаем все о ваших технологических процессах и требованиях. Поэтому, благодаря интеллектуальным датчикам, мы в состоянии предоставить именно то, что нужно нашим клиентам. В центрах прикладного применения в Европе, Азии и Северной Америке системные решения тестируются и оптимизируются под нужды заказчика. Все это делает нас надежным поставщиком и партнером по разработке.

Всеобъемлющий перечень услуг придает завершенность нашему ассортименту: SICK LifeTime Services оказывает поддержку на протяжении всего жизненного цикла оборудования и гарантирует безопасность и производительность.

Вот что для нас значит термин «Sensor Intelligence».

РЯДОМ С ВАМИ В ЛЮБОЙ ТОЧКЕ МИРА:

Контактные лица и представительства → www.sick.com