Техническое онлайн-описание

LUT3-850

LUT3

ДАТЧИКИ ЛЮМИНЕСЦЕНТНЫХ МЕТОК

SICK
Sensor Intelligence.

Информация для заказа

Тип	Артикул
LUT3-850	1012869

Другие варианты исполнения устройства и аксессуары ➜ www.sick.com/LUT3

Подробные технические данные

Характеристики

Размеры (Ш x В x Г)	30,4 mm x 53 mm x 80 mm
Дистанция обнаружения	50 mm [1]
Форма корпуса (выход света)	Прямоугольный
Источник света	Светодиод, Ультрафиолетовый свет [2]
Длина волны	375 nm
Размер светового пятна	5 mm x 15 mm
Фильтрация приема	KV 418 (стандарт)
Область приема	450 nm ... 750 nm
Настройка	Потенциометр
Функция выходного сигнала	СВЕТЛО

[1] От передней кромки объектива.
[2] Средний срок службы: 100 000 ч при T_U = +25 °C.

Механика/электроника

Напряжение питания	12 V DC ... 30 V DC [1]
Остаточная пульсация	< 2 V_{ss} [2]
Потребление тока	< 60 mA [3]
Частота переключения	1,5 kHz [4]
Оценка	350 µs [5]
Переключающий выход	PNP, NPN
Дискретный выход (напряжение)	PNP: HIGH = U_V– ≤ 3 В / LOW = ок. 0 В

[1] Предельные значения при работе в защищенной от короткого замыкания сети макс. 8 A.
[2] Не допускается превышение или занижение допуска U_V.
[3] Без нагрузки.
[4] При соотношении светло/темно 1:1.
[5] Продолжительность сигнала при омической нагрузке.
[6] Расчетное напряжение постоянного тока 50 В.

Может быть изменено производителем без предварительного уведомления

	NPN: HIGH = прибл. U_B/LOW ≤ 2 В
Тип переключения	СВЕТЛО
Выходной ток $I_{макс.}$	100 mA
Тип подключения	Разъем M12, 5-конт.
Класс защиты	II [6]
Схемы защиты	U_B-подключения с защитой от переполюсовки Выход Q с защитой от короткого замыкания Подавление импульсных помех
Тип защиты	IP67
Вес	400 g
Материал корпуса	Цинк, литье под давлением

[1] Предельные значения при работе в защищенной от короткого замыкания сети макс. 8 A.
[2] Не допускается превышение или занижение допуска U_V.
[3] Без нагрузки.
[4] При соотношении светло/темно 1:1.
[5] Продолжительность сигнала при омической нагрузке.
[6] Расчетное напряжение постоянного тока 50 В.

Данные окружающей среды

Диапазон температур при работе	–10 °C ... +55 °C
Диапазон температур при хранении	–25 °C ... +75 °C
Устойчивость к сотрясениям	Согласно IEC 60068
№ файла UL	NRKH.E181493 & NRKH7.E181493

Классификации

ECl@ss 5.0	27270908
ECl@ss 5.1.4	27270908
ECl@ss 6.0	27270908
ECl@ss 6.2	27270908
ECl@ss 7.0	27270908
ECl@ss 8.0	27270908
ECl@ss 8.1	27270908
ECl@ss 9.0	27270908
ETIM 5.0	EC001822
ETIM 6.0	EC001822
UNSPSC 16.0901	39121528

Габаритный чертеж (Размеры, мм)

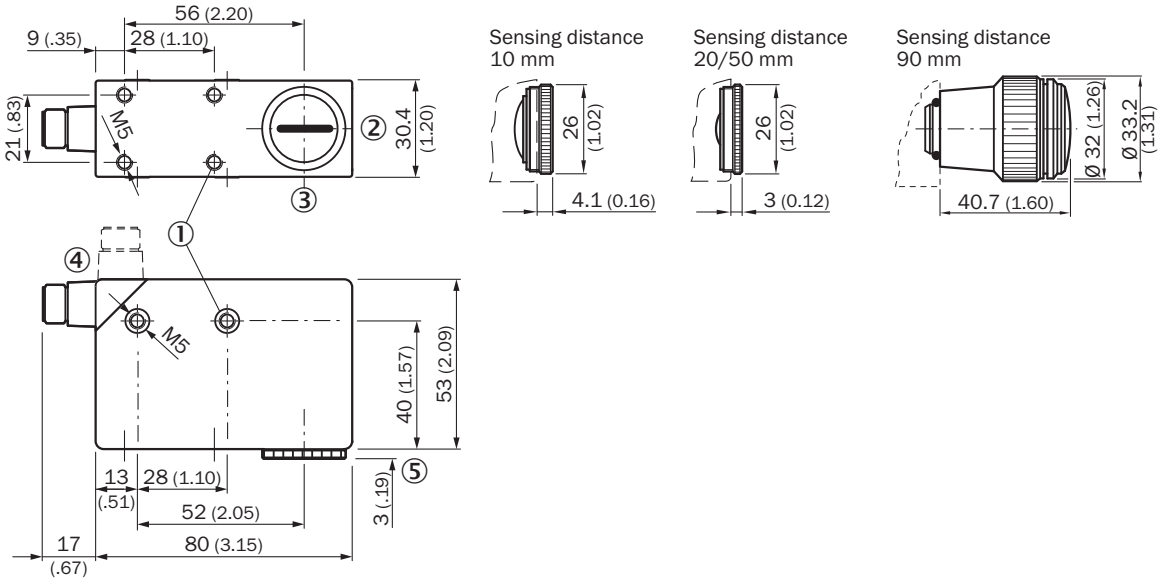

① Крепежная резьба M5, глубина 5,5 мм
② Положение светового пятна
③ Середина оптической оси
④ Штекер M12 (поворачивается на 90°)
⑤ См. габаритные чертежи объективов

Варианты настройки

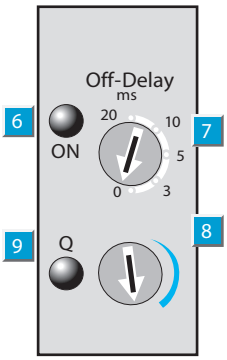

⑥ Индикатор питания
⑦ Переключатель времени задержки
⑧ Регулятор чувствительности
⑨ Индикация выхода

Тип подключения

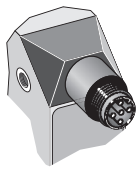

Может быть изменено производителем без предварительного уведомления

Схема соединений

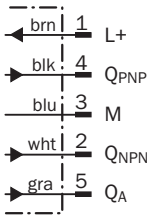

Характеристика

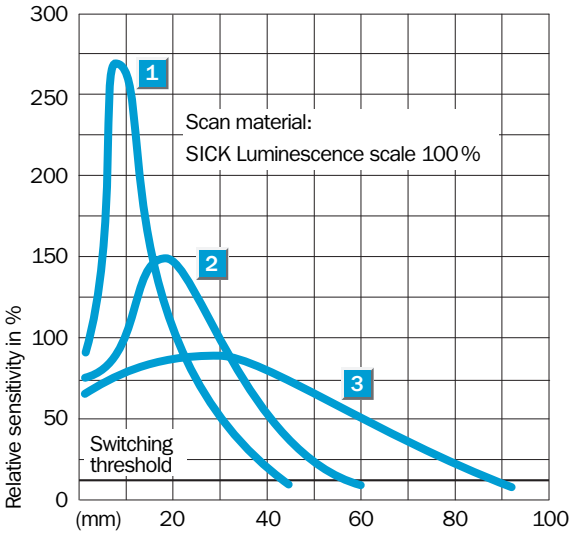

Рекомендуемые аксессуары

Другие варианты исполнения устройства и аксессуары ➜ www.sick.com/LUT3

	Краткое описание	Тип	Артикул
Универсальные зажимные системы			
	Крепежная пластина G для универсального крепления, Оцинкованная сталь, Универсальное зажимное крепление (2022726), крепежный материал	BEF-KHS-G01	2022464
	Крепежная пластина K для универсального зажимного крепления, Оцинкованная сталь, Универсальное зажимное крепление (2022726), крепежный материал	BEF-KHS-K01	2022718
	Универсальное зажимное крепление для крепления штанг, Оцинкованная сталь, без крепежного материала	BEF-KHS-KH1	2022726
	Монтажная штанга, прямая, 200 мм, сталь, Оцинкованная сталь, без крепежного материала	BEF-MS12G-A	4056054
	Монтажная штанга, прямая, 300 мм, сталь, Оцинкованная сталь, без крепежного материала	BEF-MS12G-B	4056055

	Краткое описание	Тип	Артикул
	Монтажная штанга, L-образная, 150 мм x 150 мм, сталь, Оцинкованная сталь, без крепежного материала	BEF-MS12L-A	4056052
	Монтажная штанга, L-образная, 250 мм x 250 мм, сталь, Оцинкованная сталь, без крепежного материала	BEF-MS12L-B	4056053
Вспомогательные материалы			
	Литографский карандаш, красный, флуоресцирующий	LUM-FT	1004460
	Известковый карандаш, красный, флуоресцирующий	LUM-KLK	1002959

Может быть изменено производителем без предварительного уведомления

ОБЗОР КОМПАНИИ SICK

Компания SICK – ведущий производитель интеллектуальных датчиков и комплексных решений для промышленного применения. Уникальный спектр продукции и услуг формирует идеальную основу для надежного и эффективного управления процессами, защиты людей от несчастных случаев и предотвращения нанесения вреда окружающей среде.

Мы обладаем солидным опытом в самых разных отраслях и знаем все о ваших технологических процессах и требованиях. Поэтому, благодаря интеллектуальным датчикам, мы в состоянии предоставить именно то, что нужно нашим клиентам. В центрах прикладного применения в Европе, Азии и Северной Америке системные решения тестируются и оптимизируются под нужды заказчика. Все это делает нас надежным поставщиком и партнером по разработке.

Всеобъемлющий перечень услуг придает завершенность нашему ассортименту: SICK LifeTime Services оказывает поддержку на протяжении всего жизненного цикла оборудования и гарантирует безопасность и производительность.

Вот что для нас значит термин «Sensor Intelligence».

РЯДОМ С ВАМИ В ЛЮБОЙ ТОЧКЕ МИРА:

Контактные лица и представительства → www.sick.com