Техническое онлайн-описание

GRSE18S-F2338

GR18S

ФОТОЭЛЕКТРИЧЕСКИЙ ДАТЧИК В ЦИЛИНДРИЧЕСКОМ КОРПУСЕ

SICK
Sensor Intelligence.

Изображения могут отличаться от оригинала

Информация для заказа

Тип	Артикул
GRSE18S-F2338	1059546

Другие варианты исполнения устройства и аксессуары → www.sick.com/GR18S

Подробные технические данные

Характеристики

Принцип датчика/ обнаружения	Однопроходной датчик (на пересечение луча)
Форма корпуса (выход света)	Цилиндрический
Диаметр резьбы (корпус)	M18 x 1
Оптическая ось	Радиальная
Дистанция работы, макс.	0 m ... 15 m
Расстояние срабатывания	0 m ... 10 m
Вид излучения	Видимый красный свет
ИСТОЧНИК ИЗЛУЧЕНИЯ	Светодиод PinPoint [1]
Размеры светового пятна (расстояние)	Ø 250 mm (10 m)
Длина волны	650 nm
Настройка	Отсутствует

[1] Средний срок службы: 100 000 ч при T_U = +25 °C.

Механика/электроника

Напряжение питания	10 V DC ... 30 V DC [1]
Остаточная пульсация	± 5 V_{ss} [2]
Потребление тока	30 mA
Переключающий выход	PNP

[1] Предельные значения. Эксплуатация в защищенных от короткого замыкания сетях с силой тока не более 8 A.
[2] Не допускается превышение или занижение допуска U_V.
[3] При Uv > 24 В или температуре окружающей среды > 49 °C IA max = 50 мА.
[4] Продолжительность сигнала при омической нагрузке.
[5] При соотношении светло/темно 1:1.
[6] A = подключения U_V с защитой от переполюсовки.
[7] B = входы и выходы с защитой от инверсии полярности.
[8] D = выходы с защитой от короткого замыкания.
[9] При U_V <= 24 В и I_A < 50 мА.

Может быть изменено производителем без предварительного уведомления

Тип переключения	ТЕМНО
Сигнальное напряжение PNP HIGH/LOW	U_V – (≤ 3 В)/ок. 0 В
Выходной ток $I_{макс.}$	100 mA [3]
Оценка	< 500 µs [4]
Частота переключения	1.000 Hz [5]
Тип подключения	Разъем M12, 3-конт.
Схемы защиты	A [6] B [7] D [8]
Класс защиты	III
Материал корпуса	Пластик, ABS
Материал, оптика	Пластик, PMMA
Тип защиты	IP67
Комплект поставки	Крепежная гайка (4 шт.)
ЭМС	EN 60947-5-2
Диапазон температур при работе	–25 °C ... +55 °C [9]
Диапазон температур при хранении	–40 °C ... +70 °C
№ файла UL	NRKH.E348498 & NRKH7.E348498
Артикул отдельных компонентов	2065200 GRS18S-D2338 2065201 GRE18S-F2338

[1] Предельные значения. Эксплуатация в защищенных от короткого замыкания сетях с силой тока не более 8 A.
[2] Не допускается превышение или занижение допуска U_V.
[3] При Uv > 24 В или температуре окружающей среды > 49°C IA max = 50 мА.
[4] Продолжительность сигнала при омической нагрузке.
[5] При соотношении светло/темно 1:1.
[6] A = подключения U_V с защитой от переполюсовки.
[7] B = входы и выходы с защитой от инверсии полярности.
[8] D = выходы с защитой от короткого замыкания.
[9] При U_V <= 24 В и I_A < 50 мА.

Классификации

ECl@ss 5.0	27270901
ECl@ss 5.1.4	27270901
ECl@ss 6.0	27270901
ECl@ss 6.2	27270901
ECl@ss 7.0	27270901
ECl@ss 8.0	27270901
ECl@ss 8.1	27270901
ECl@ss 9.0	27270901
ETIM 5.0	EC002716
ETIM 6.0	EC002716
UNSPSC 16.0901	39121528

Схема соединений

Схема соединений

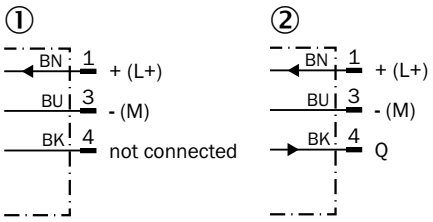

① Передатчик
② Приемник

Характеристика

GRSE18S

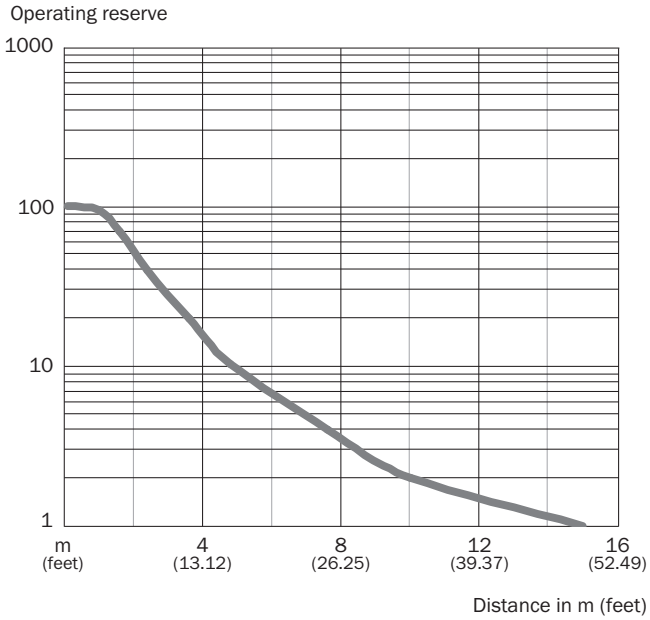

Размер светового пятна

GRSE18, красный свет

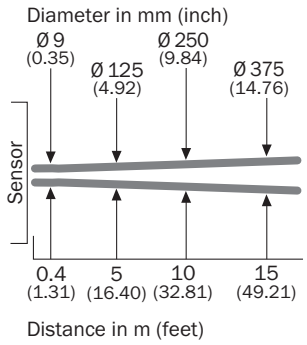

Диаграмма расстояний срабатывания

GRSE18S

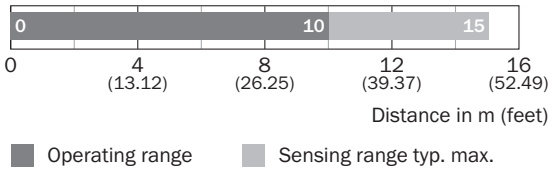

Габаритный чертеж (Размеры, мм)

GR18S, пластмасса, штекер, радиальный

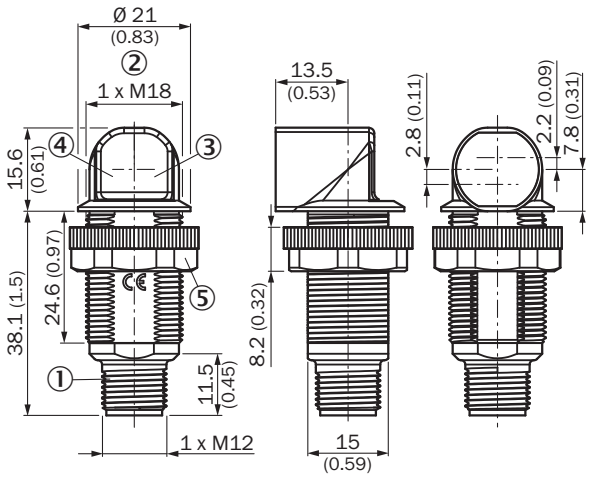

① Разъем M12, 3-конт.
② Крепежная резьба M18 x 1
③ СД-индикатор желтый
④ СД-индикатор зеленый
⑤ Крепежная гайка; SW 22, пластмасса

Рекомендуемые аксессуары

Другие варианты исполнения устройства и аксессуары ➜ www.sick.com/GR18S

	Краткое описание	Тип	Артикул
Крепежные уголки и пластины			
	Крепежный уголок для датчиков M18, Оцинкованная сталь, без крепежного материала	BEF-WN-M18	5308446

ОБЗОР КОМПАНИИ SICK

Компания SICK – ведущий производитель интеллектуальных датчиков и комплексных решений для промышленного применения. Уникальный спектр продукции и услуг формирует идеальную основу для надежного и эффективного управления процессами, защиты людей от несчастных случаев и предотвращения нанесения вреда окружающей среде.

Мы обладаем солидным опытом в самых разных отраслях и знаем все о ваших технологических процессах и требованиях. Поэтому, благодаря интеллектуальным датчикам, мы в состоянии предоставить именно то, что нужно нашим клиентам. В центрах прикладного применения в Европе, Азии и Северной Америке системные решения тестируются и оптимизируются под нужды заказчика. Все это делает нас надежным поставщиком и партнером по разработке.

Всеобъемлющий перечень услуг придает завершенность нашему ассортименту: SICK LifeTime Services оказывает поддержку на протяжении всего жизненного цикла оборудования и гарантирует безопасность и производительность.

Вот что для нас значит термин «Sensor Intelligence».

РЯДОМ С ВАМИ В ЛЮБОЙ ТОЧКЕ МИРА:

Контактные лица и представительства → www.sick.com