Техническое онлайн-описание

WTB26P-34161120A00

W26

ФОТОЭЛЕКТРИЧЕСКИЕ ДАТЧИКИ В КОМПАКТНОМ КОРПУСЕ

SICK
Sensor Intelligence.

Изображения могут отличаться от оригинала

Информация для заказа

Тип	Артикул
WTB26P-34161120A00	1218806

Другие варианты исполнения устройства и аксессуары ➜ www.sick.com/W26

Подробные технические данные

Характеристики

Принцип датчика/ обнаружения	Датчик с отражением от объекта, Подавление заднего фона
Размеры (Ш x В x Г)	24,6 mm x 82,5 mm x 53,3 mm
Форма корпуса (выход света)	Прямоугольный
Дистанция работы, макс.	30 mm ... 1.600 mm [1]
Вид излучения	Видимый красный свет
ИСТОЧНИК ИЗЛУЧЕНИЯ	Светодиод PinPoint [2]
Размеры светового пятна (расстояние)	Ø 7 mm (700 mm)
Длина волны	635 nm
Настройка	BluePilot: поворотно-нажимной элемент с индикацией расстояния срабатывания, IO-Link
Конфигурация контакта 2	Внешний вход (тест), обучение, дискретный сигнал

[1] Белый объект — объект с коэффициентом диффузного отражения 90 % (на основе стандарта белого, DIN 5033).
[2] Средний срок службы: 100 000 ч при T_U = +25 °C.

Может быть изменено производителем без предварительного уведомления

Механика/электроника

Напряжение питания	10 V DC ... 30 V DC [1]
Остаточная пульсация	≤ 5 V_{ss}
Потребление тока	30 mA, 50 mA [2] [3]
Переключающий выход	PUSH/PULL, PNP, NPN
Выход Q_{L1} / C	переключающий выход или режим IO-link
Функция выходного сигнала	Заводская настройка: контакт 2/белый (MF): нормально открытый NPN (активация при наличии отражённого света), нормально закрытый PNP (активация при отсутствии отражённого света), контакт 4/чёрный (QL1/C): нормально закрытый NPN (активация при отсутствии отражённого света), нормально открытый PNP (активация при отсутствии отраженного света), интерфейс IO-Link
Тип переключения	СВЕТЛО/ТЕМНО
Сигнальное напряжение PNP HIGH/LOW	Ок. U_V — 2,5 В/0 В
Сигнальное напряжение NPN HIGH/LOW	Ок. Uv/ < 2,5 В
Выходной ток $I_{макс.}$	≤ 100 mA
Оценка	≤ 500 µs [4]
Частота переключения	1.000 Hz [5]
Тип подключения	Кабель с разъемом M12, 4-конт., 270 mm [6]
Материал кабеля	PVC
Схемы защиты	A, B, C, D [10] [7] [8] [9]
Класс защиты	III
Вес	100 g
IO-Link	✓
Материал корпуса	Пластик, VISTAL®
Материал, оптика	Пластик, PMMA
Тип защиты	IP66 (согласно EN 60529) IP67 (согласно EN 60529) IP69 (согласно EN 60529) [11]
Диапазон температур при работе	–40 °C ... +60 °C
Диапазон температур при хранении	–40 °C ... +75 °C
№ файла UL	NRKH.E181493 & NRKH7.E181493

[1] Предельные значения.
[2] 16 В пост. тока ... 30 В пост. тока, без нагрузки.
[3] 10 В пост. тока ... 16 В пост. тока, без нагрузки.
[4] Продолжительность сигнала при омической нагрузке в режиме переключения. Возможны другие значения в режиме COM2.
[5] При соотношении «светло/темно» 1:1, в режиме переключения. Возможны другие значения в режиме IO-Link.
[6] Запрещается деформировать кабель ниже 0 °C.
[7] A = подключения U_V с защитой от переполюсовки.
[8] B = входы и выходы с защитой от инверсии полярности.
[9] C = подавление импульсных помех.
[10] D = выходы с защитой от короткого замыкания.
[11] Заменяет IP69K согласно ISO 20653: 2013-03.

Параметры техники безопасности

$MTTF_D$	629 лет
DC_{avg}	0%

Классификации

ECl@ss 5.0	27270904
ECl@ss 5.1.4	27270904
ECl@ss 6.0	27270904
ECl@ss 6.2	27270904
ECl@ss 7.0	27270904
ECl@ss 8.0	27270904
ECl@ss 8.1	27270904
ECl@ss 9.0	27270904
ETIM 5.0	EC002719
ETIM 6.0	EC002719
UNSPSC 16.0901	39121528

Smart Task

Обозначение интеллектуальной задачи	Базовая логика
Логическая функция	Прямой И ИЛИ Окно Гистерезис
Функция таймера	Деактивирован Задержка включения Задержка выключения Замедление включения и выключения Импульс (One Shot)
Инвертор	Да
Частота переключения	SIO Direct: 1000 HzSIO Logic: 800 HzIOL: 650 Hz [1) 2) 3)]
Время отклика	SIO Direct: 500 µsSIO Logic: 600 µsIOL: 750 µs [1) 2) 3)]
Точность воспроизведения	SIO Direct: 150 µsSIO Logic: 300 µsIOL: 400 µs [1) 2) 3)]
Дискретный сигнал Q_{L1}	Переключающий выход
Дискретный сигнал Q_{L2}	Переключающий выход

[1)] SIO Direct: работа датчика в стандартном режиме I/O без коммуникации IO-Link и без применения логических и временных параметров датчика (настройка «прямой»/«неактивный»).
[2)] SIO Logic: работа датчика в стандартном режиме I/O без коммуникации IO-Link. Применение логических и временных параметров датчика, дополнительные функции автоматизации.
[3)] IOL: работа датчика с полной коммуникацией IO-Link и применением логических, временных параметров и параметров функций автоматизации.

Интерфейс связи

Интерфейс связи	IO-Link V1.1
Коммуникационный интерфейс, детальное описание	COM2 (38,4 kBaud)
Время цикла	2,3 ms
Длина технологических данных	16 Bit
Структура технологических данных	Бит 0 = дискретный сигнал Q_{L1} Бит 1 = дискретный сигнал Q_{L2} Бит 2 ... 15 = пустой
VendorID	26
DeviceID HEX	0x800178

Может быть изменено производителем без предварительного уведомления

DeviceID DEZ	8388984

Схема соединений

Cd-390

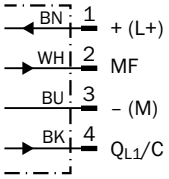

Характеристика

WTB26P-xxxxx1xx

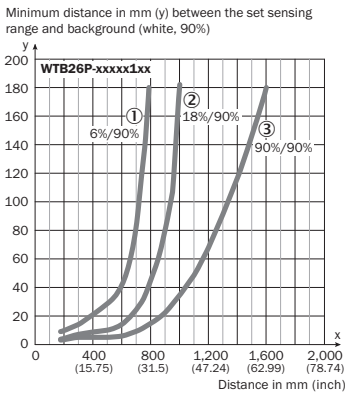

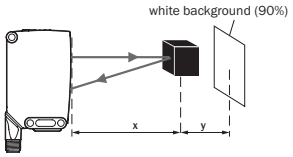

Example:
Sensing range on black, 6%,
x = 600 mm, y = 40 mm

① Расстояние срабатывания на черном, коэф. диффузного отражения 6 %
② Расстояние срабатывания на сером, коэф. диффузного отражения 18 %
③ Расстояние срабатывания на белом, коэф. диффузного отражения 90 %

Размер светового пятна

WTB26P-xxxxx1xx

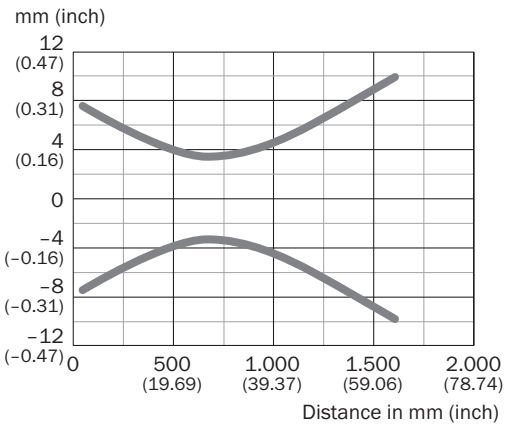

Диаграмма расстояний срабатывания

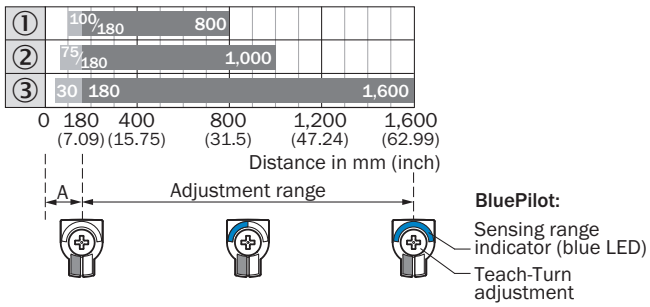

A = Detection distance (depending on object remission)

① Расстояние срабатывания на черном, коэф. диффузного отражения 6 %
② Расстояние срабатывания на сером, коэф. диффузного отражения 18 %
③ Расстояние срабатывания на белом, коэф. диффузного отражения 90 %

Габаритный чертеж (Размеры, мм)

WTB26, WTL26, кабель

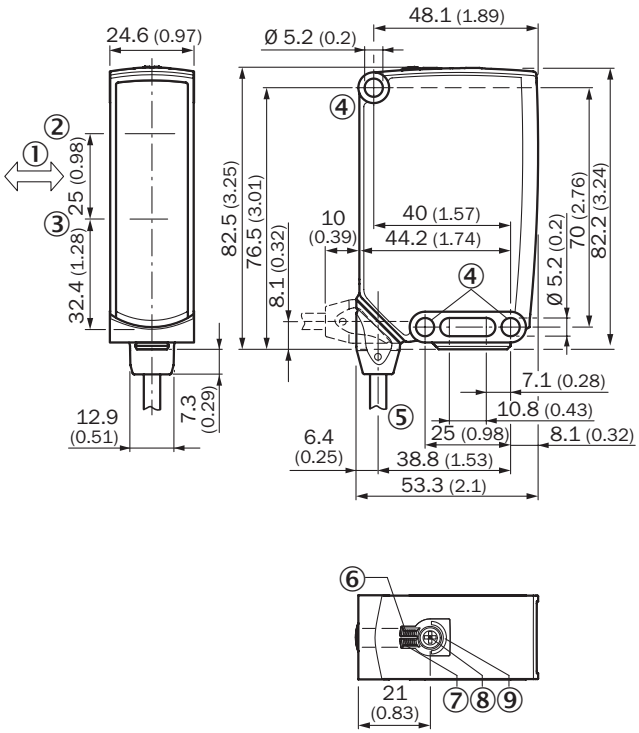

① Предпочтительное направление распознаваемого объекта
② Середина оптической оси передатчика
③ Середина оптической оси приемника
④ Крепежное отверстие, Ø 5,2 мм
⑤ Соединение
⑥ Светодиодный индикатор, зеленый: напряжение питания включено
⑦ СД-индикатор желтый: состояние приема света
⑧ Поворотно-нажимной элемент: настройка расстояния срабатывания
⑨ BluePilot, синий: индикатор расстояния срабатывания

Может быть изменено производителем без предварительного уведомления

Рекомендуемые аксессуары

Другие варианты исполнения устройства и аксессуары ➜ www.sick.com/W26

	Краткое описание	Тип	Артикул
Крепежные уголки и пластины			
	Крепежный уголок с шарнирным рукавом, Оцинкованная сталь, вкл. крепежный материал	BEF-WN-MULTI2	2093945
Разъемы и кабели			
	Головка A: Разъем, M12, 4-контактный, прямой Головка B: - Кабель: без экрана	STE-1204-G	6009932
	Головка A: разъём "мама", M12, 4-контактный, прямой, A-кодированный Головка B: Свободный конец кабеля Кабель: Кабель датчик/пускатель, PVC, без экрана, 5 m	YF2A14-050VB3XLEAX	2096235

ОБЗОР КОМПАНИИ SICK

Компания SICK – ведущий производитель интеллектуальных датчиков и комплексных решений для промышленного применения. Уникальный спектр продукции и услуг формирует идеальную основу для надежного и эффективного управления процессами, защиты людей от несчастных случаев и предотвращения нанесения вреда окружающей среде.

Мы обладаем солидным опытом в самых разных отраслях и знаем все о ваших технологических процессах и требованиях. Поэтому, благодаря интеллектуальным датчикам, мы в состоянии предоставить именно то, что нужно нашим клиентам. В центрах прикладного применения в Европе, Азии и Северной Америке системные решения тестируются и оптимизируются под нужды заказчика. Все это делает нас надежным поставщиком и партнером по разработке.

Всеобъемлющий перечень услуг придает завершенность нашему ассортименту: SICK LifeTime Services оказывает поддержку на протяжении всего жизненного цикла оборудования и гарантирует безопасность и производительность.

Вот что для нас значит термин «Sensor Intelligence».

РЯДОМ С ВАМИ В ЛЮБОЙ ТОЧКЕ МИРА:

Контактные лица и представительства → www.sick.com