Техническое онлайн-описание

# MLG30A-1770I10501

## MLG-2 Pro

**ИЗМЕРИТЕЛЬНЫЕ АВТОМАТИЗИРОВАННЫЕ СВЕТОВЫЕ ЗАВЕСЫ**

SICK
Sensor Intelligence.

## Информация для заказа

| Тип | Артикул |
|---|---|
| MLG30A-1770I10501 | 1219295 |

Другие варианты исполнения устройства и аксессуары ➜ www.sick.com/MLG-2_Pro

IO-Link

## Подробные технические данные

### Характеристики

| | |
|---|---|
| **Версия** | Pro |
| **Принцип работы датчика** | Передатчик/приемник |
| **Минимальный размер детектируемого объекта (MDO)** | 30 mm, 34 mm [1) 2) 3)] |
| **Расстояние между лучами** | 30 mm |
| **Количество лучей** | 60 |
| **Высота контроля** | 1.770 mm |
| **Возможности программного обеспечения** | |
| Interface RS-485 | Состояние системы, виртуальные выходы, количество прерванных лучей, измерение высоты (последний луч)/LBB, измерение высоты (первый луч)/FBB, наружные размеры, внутренние размеры |
| Скорость передачи данных RS-485 | 9,6 кбит/с |
| $Q_1$ | Контроль наличия |
| Q2/IN | Вход для обучения |
| Обучение | Стандартный режим |
| **Входит в комплект поставки** | 1 × передатчик<br>1 × приёмник<br>4/6 × крепления QuickFix (от высоты контроля 2 м 6 креплений QuickFix)<br>1 × руководство по быстрому запуску |

[1)] MDO минимальный размер детектируемого объекта при высокой точности измерений.
[2)] MDO минимальный размер детектируемого объекта при стандартной точности измерений.
[3)] В зависимости от шага между лучами без настройки перекрестного луча.


Может быть изменено производителем без предварительного уведомления

## Механика/электроника

| | |
|---|---|
| **ИСТОЧНИК ИЗЛУЧЕНИЯ** | Светодиод, Инфракрасный свет |
| **Длина волны** | 850 nm |
| **Напряжение питания $U_V$** | Пост. ток 18 V ... 30 V [1] |
| **Потребляемый ток передатчика** | 58 mA [2] |
| **Потребляемый ток приемника** | 132 mA [2] |
| **Остаточная пульсация** | < 5 $V_{ss}$ |
| **Выходной ток $I_{макс.}$** | 100 mA |
| **Выходная нагрузка емкостная** | 100 nF |
| **Выходная нагрузка индуктивная** | 1 H |
| **Время инициализации** | < 1 s |
| **Размеры (Ш x В x Г)** | 34 mm x 1.873,3 mm x 30,6 mm |
| **Тип подключения** | Разъем M12, 8-конт. |
| **Материал корпуса** | Алюминий |
| **Индикация** | LED |
| **Тип защиты** | IP65, IP67 [3] |
| **Схемы защиты** | $U_B$-подключения с защитой от переполюсовки, Выход Q с защитой от короткого замыкания, Подавление импульсных помех |
| **Класс защиты** | III |
| **Вес** | 3,847 kg |
| **Лицевая панель** | PMMA |
| **Опция** | Отсутствует |

[1] Без нагрузки.
[2] , Без нагрузки при 24 В.
[3] Эксплуатация на открытом воздухе только с внешним защитным корпусом.

## Производительность

| | |
|---|---|
| **Максимальная дальность сканирования** | 7 m [1] |
| **Минимальная дальность сканирования** | ≥ 0 m |
| **Дистанция работы** | 5 m |
| **Оценка** | 5,9 ms [2] [3] |

[1] Отсутствует резерв на случай воздействия окружающей среды и старения диода.
[2] Без высокой скорости.
[3] С омической нагрузкой.

## Интерфейсы

| | |
|---|---|
| **Интерфейс** | RS-485 + 2 x Q (IO-Link) |

## Данные окружающей среды

| | |
|---|---|
| **ЭМС** | EN 60947-5-2 |
| **Диапазон температур при работе** | –30 °C +55 °C |
| **Диапазон температур при хранении** | –40 °C +70 °C |

[1] Режим работы снаружи.
[2] Устойчивость к непрямому постоянному свету.

| | |
|---|---|
| **Нечувствительность ко внешним источникам света** | Прямой: 150.000 lx [1]<br>Непрямой: 200.000 lx [2] |
| **Виброустойчивость** | Синусоидальные колебания 10—150 Гц 5 г |
| **Устойчивость к сотрясениям** | Длительная ударная нагрузка 10 г, 16 мс, 1000 ударов, Одинарные удары 15 г, 11 мс, 3 на каждую ось |
| **№ файла UL** | NRKH.E181493 |

[1] Режим работы снаружи.
[2] Устойчивость к непрямому постоянному свету.

## Классификации

| | |
|---|---|
| **ECl@ss 5.0** | 27270910 |
| **ECl@ss 5.1.4** | 27270910 |
| **ECl@ss 6.0** | 27270910 |
| **ECl@ss 6.2** | 27270910 |
| **ECl@ss 7.0** | 27270910 |
| **ECl@ss 8.0** | 27270910 |
| **ECl@ss 8.1** | 27270910 |
| **ECl@ss 9.0** | 27270910 |
| **ETIM 5.0** | EC002549 |
| **ETIM 6.0** | EC002549 |
| **UNSPSC 16.0901** | 39121528 |


Может быть изменено производителем без предварительного уведомления

## Габаритный чертеж (Размеры, мм)

Габаритный чертеж

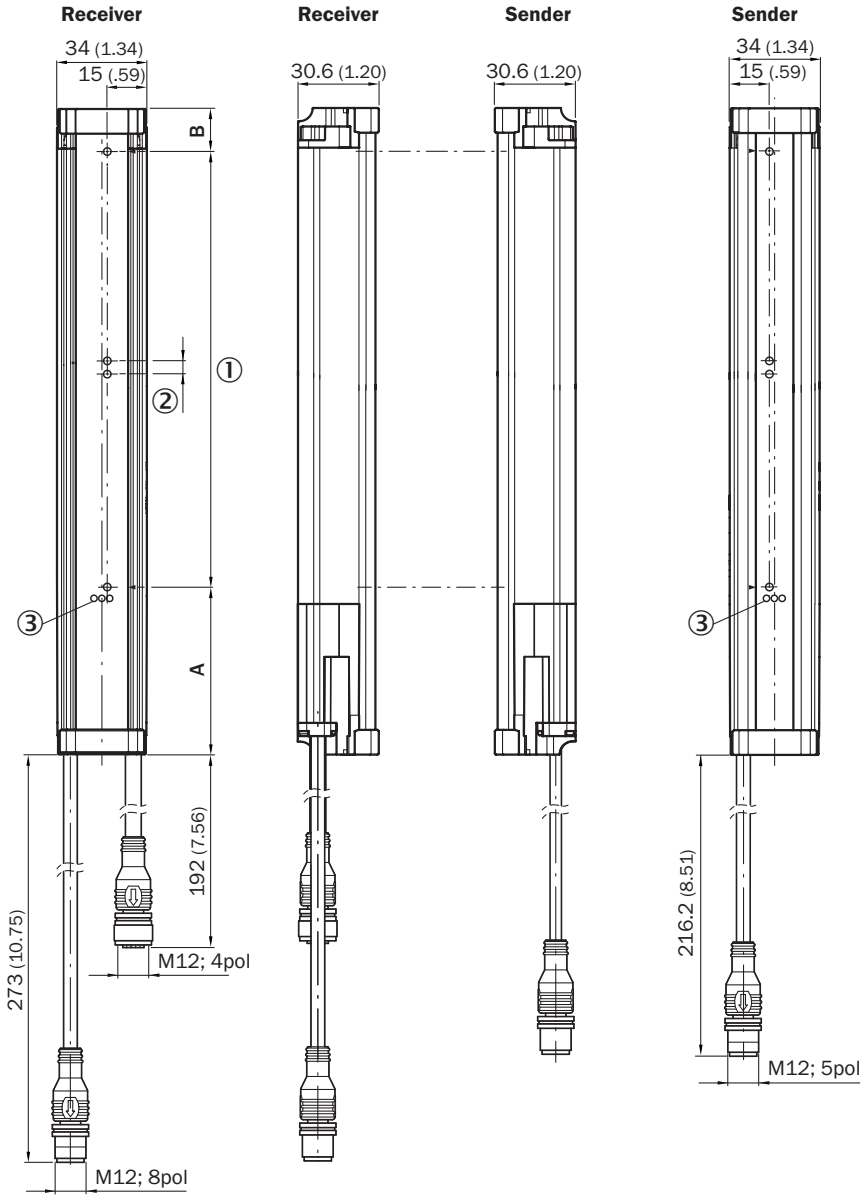


| | A [1] | B [2] |
|---|---|---|
| **Beam separation 2.5 mm** | 62.25 (2.45) | 17.15 (0.68) |
| **Beam separation 5 mm** | 63.3 (2.49) | 16.1 (0.63) |
| **Beam separation 10 mm** | 68.3 (2.69) | 16.1 (0.63) |
| **Beam separation 20 mm** | 68.3 (2.69)/78.3 (3.08) [3] | 16.1 (0.63) |
| **Beam separation 25 mm** | 83.3 (3.28) | 16.1 (0.63) |
| **Beam separation 30 mm** | 88.3 (2.69) | 16.1 (0.63) |
| **Beam separation 50 mm** | 108.3 (4.26) | 16.1 (0.63) |

[1] Distance: MLG-2 edge - first beam
[2] Distance: MLG-2 edge - last beam
[3] MLG20x-xx**40**: 68.3 mm
MLG20x-xx**80**: 78.3 mm

① Высота контроля (см. оптические свойства)
② Разделение луча (RM)
③ Индикация состояния: светодиоды зеленый, желтый, красный

## Варианты настройки

Варианты настройки

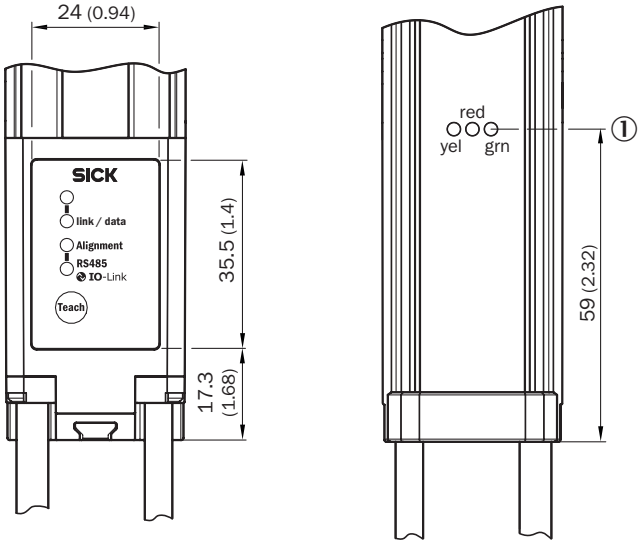


① Индикация состояния: светодиоды зеленый, желтый, красный

## Тип и схема подключения

Штекер M12, 5/8-конт., интерфейс RS-485

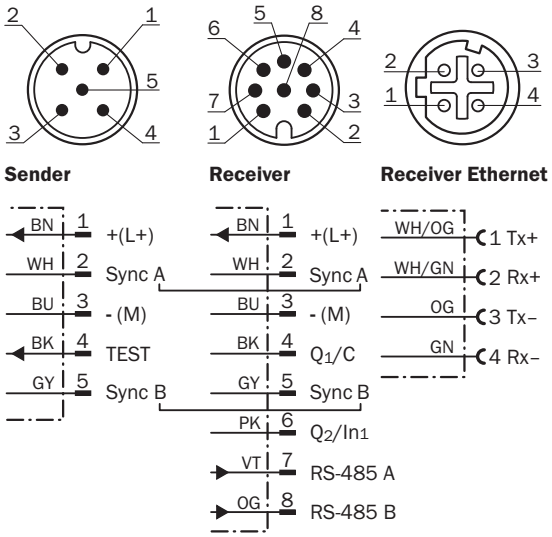



Может быть изменено производителем без предварительного уведомления

## Тип подключения

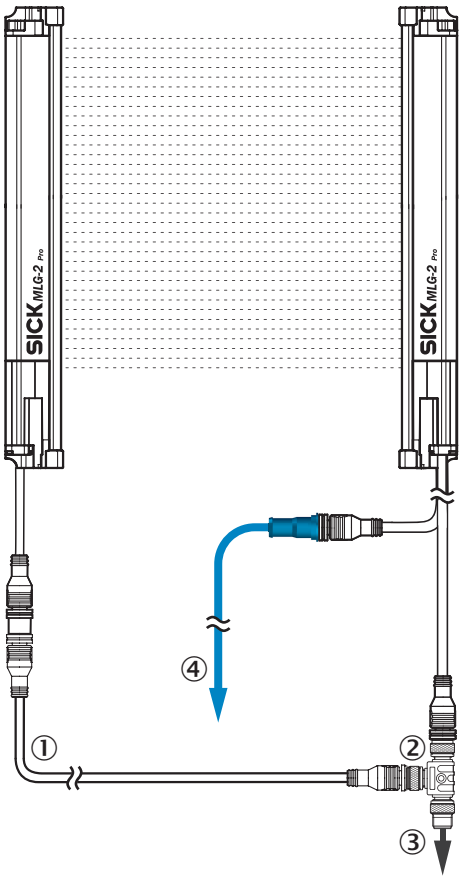


① Переходной провод для передатчика (DSL-1205-GxxMC)
② Тройник
③ Соединительный кабель (DOL-1205-GxxM/DOL-1208-GxxM)
④ Ethernet, переходной провод

## Схема соединений

Схема подключения тройника

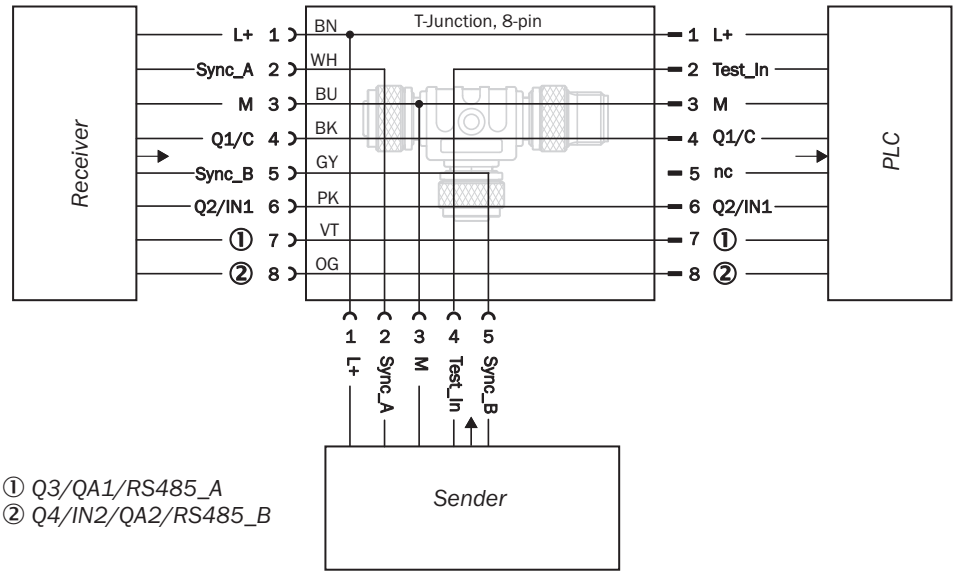


① *Q3/QA1/RS485_A*
② *Q4/IN2/QA2/RS485_B*

## Рекомендуемые аксессуары

Другие варианты исполнения устройства и аксессуары ➜ www.sick.com/MLG-2_Pro

| | Краткое описание | Тип | Артикул |
|---|---|---|---|
| Переходники и распределители | | | |
| | | SBO-02F12-SM1 | 6053172 |
| Разъемы и кабели | | | |
| | Головка A: разъём "мама", M12, 5-контактный, прямой, A-кодированный<br>Головка B: Разъем, M12, 5-контактный, прямой, A-кодированный<br>Кабель: Кабель датчик/пускатель, PUR, без галогенов, без экрана, 2 m | YF2A15-020UB5M2A15 | 2096009 |
| | Головка A: разъём "мама", M12, 8-контактный, прямой, A-кодированный<br>Головка B: Разъем, M12, 8-контактный, прямой, A-кодированный<br>Кабель: Кабель датчик/пускатель, PUR, без галогенов, с экраном, 2 m | YF2A28-020UA6M2A28 | 2096105 |
| | Головка A: Разъем, M12, 4-контактный, прямой, D-кодир.<br>Головка B: Разъем, RJ45, 8-контактный, прямой<br>Кабель: Ethernet, скручены попарно, PUR, без галогенов, с экраном, 2 m | YM2D24-020EA1MRJA4 | 6034414 |
| | Головка A: разъём "мама", M12, 8-контактный, прямой<br>Головка B: Свободный конец кабеля<br>Кабель: специальный цветной код, PVC, с экраном, 5 m | DOL-1208-G05MF | 6020664 |


Может быть изменено производителем без предварительного уведомления

# ОБЗОР КОМПАНИИ SICK

Компания SICK – ведущий производитель интеллектуальных датчиков и комплексных решений для промышленного применения. Уникальный спектр продукции и услуг формирует идеальную основу для надежного и эффективного управления процессами, защиты людей от несчастных случаев и предотвращения нанесения вреда окружающей среде.

Мы обладаем солидным опытом в самых разных отраслях и знаем все о ваших технологических процессах и требованиях. Поэтому, благодаря интеллектуальным датчикам, мы в состоянии предоставить именно то, что нужно нашим клиентам. В центрах прикладного применения в Европе, Азии и Северной Америке системные решения тестируются и оптимизируются под нужды заказчика. Все это делает нас надежным поставщиком и партнером по разработке.

Всеобъемлющий перечень услуг придает завершенность нашему ассортименту: SICK LifeTime Services оказывает поддержку на протяжении всего жизненного цикла оборудования и гарантирует безопасность и производительность.

**Вот что для нас значит термин «Sensor Intelligence».**

# РЯДОМ С ВАМИ В ЛЮБОЙ ТОЧКЕ МИРА:

Контактные лица и представительства → www.sick.com